CORRIGE

Ces éléments de correction n'ont qu'une valeur indicative. Ils ne peuvent en aucun cas engager la responsabilité des autorités académiques, chaque jury est souverain.

DOSSIER SUJET

Composition du dossier

1 / 5 Document questions / réponses

2 / 5 Document questions / réponses

3 / 5 Dessin technique

4 / 5 Dessin d'art appliqué

5 / 5 Dessin d'art appliqué

Corrigé

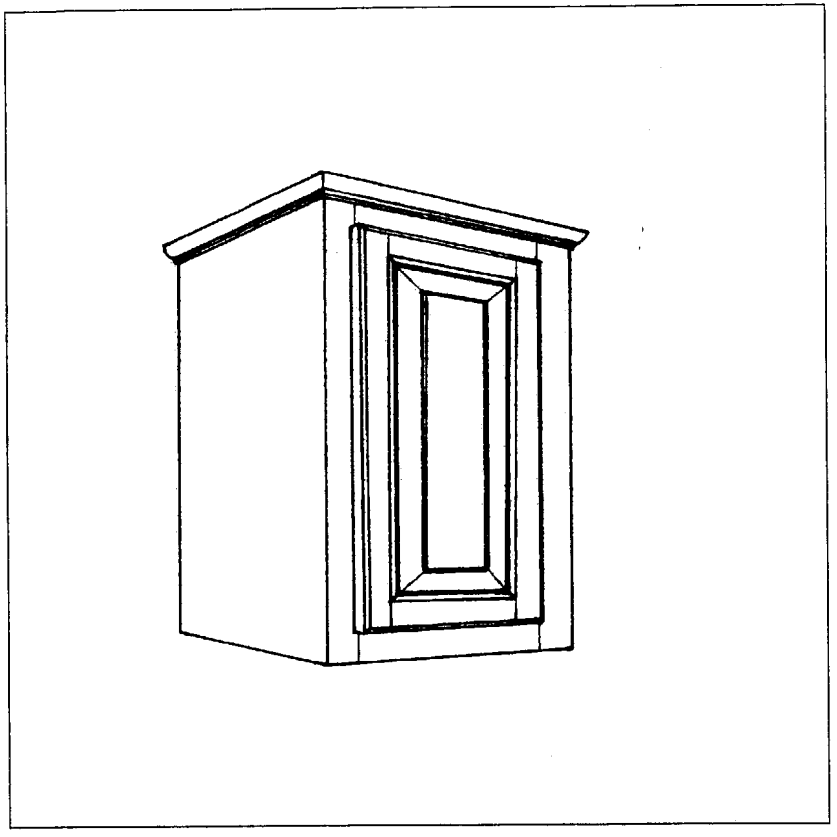

CORRIGE

GROUPEMENT INTERACADEMIQUE II				BEP Bois et Matériaux Associés Dom. Menuiserie-Agencement		X
SESSION 2005	Code	Forme	Durée	*REALISATION ,TECHNOLOGIE ET ARTS APPLIQUES*	Coeff.	10
Epreuve	EP1 B	Ecrite	4 h	Dossier corrigé	Feuille	0/5

C / S	TRAVAIL DEMANDE	RESSOURCES	EXIGENCES	REPONSES	Barème

CONTEXTE PROFESSIONNEL : Projet d'agrandissement et d'aménagement d'une résidence secondaire.

1 C102 S31	Calculer la surface du terrain	Dossier ressource Feuille **3/17**	La surface calculée est détaillée et exacte.	$\frac{\text{Grande base + petite base}}{2} \times h = \frac{46.10 + 37.85}{2} \times 24.63 = 1033.84\ m2$	/3
2 C 102 S31	Indiquer la distance entre le nouveau garage et le portail déplacé.	Dossier ressource Feuille **3/17**	Exactitude	**8.52 – 0.50 = 8.02 m**	/2
3 C 102 S31	Déterminer l'orientation de la fenêtre de la chambre 4.	Dossier ressource Feuille **5/17** et **8/17**	Exactitude	**Nord Ouest**	/2
4 C 102 S31	Déterminer la hauteur au faîtage du nouveau garage.	Dossier ressource Feuille **10/17**	Exactitude	**3.67 m**	/2
5 C 102 S31	Etablir le relevé des pièces crées dans le projet de l'ancien garage .	Dossier ressource Feuille **9/17**	Exactitude .	**1 Dégagement** **1 Cellier** **1 WC** **1 Salle d'eau** **1 Chambre**	/2
6 C 201 S21	Etablir le relevé des portes intérieures d'accès aux différentes pièces, leurs sens d'ouverture et leurs dimensions .	Dossier ressource Feuille **9/17**	Exactitude		/4
7 C102 S22	1)Relever le nombre de pannes nécessaires pour réaliser la couverture du préau. 2)Déterminer leur longueur sachant que l'appui sur les murs aux extrémités est de150 mm 3)Indiquer à quelle contrainte mécanique sont soumises ces pannes.	Dossier ressource Feuilles **8/17** et **10/17**	Exactitudes du résultats.	Nombre : **7** Longueur : **4 + 0.15 + 0.15 = 4.30 m** Contrainte : **flexion**	/5

Pièces	Sens d'ouverture	Hauteur	Largeur
Dégagement	**gauche**	**204 cm**	**73 cm**
Cellier	**gauche**	**204 cm**	**73 cm**
WC	**droite**	**204 cm**	**63 cm**
Salle d'eau	**droite**	**204 cm**	**63 cm**
Chambre	**droite**	**204 cm**	**83 cm**

CORRIGE

TOTAL /20

C / S	TRAVAIL DEMANDE	RESSOURCES	EXIGENCES	REPONSES	Barème

CONTEXTE PROFESSIONNEL : Projet d'agrandissement et d'aménagement d'une résidence secondaire.

8 C 102 S41	1)Rechercher dans le lot plâtrerie le type de doublage isolant utilisé pour le cloisonnement des murs extérieurs du garage réaménagé.	Dossier ressource Feuilles **11/17** et **14/17**	Exactitude de la réponse.	Réponse : **Placostil**	/2
	2) Symboliser en rouge l'isolant GR 75 sur le plan à l'emplacement de ces cloisons		Exactitude : du symbole et de l'emplacement des cloisons	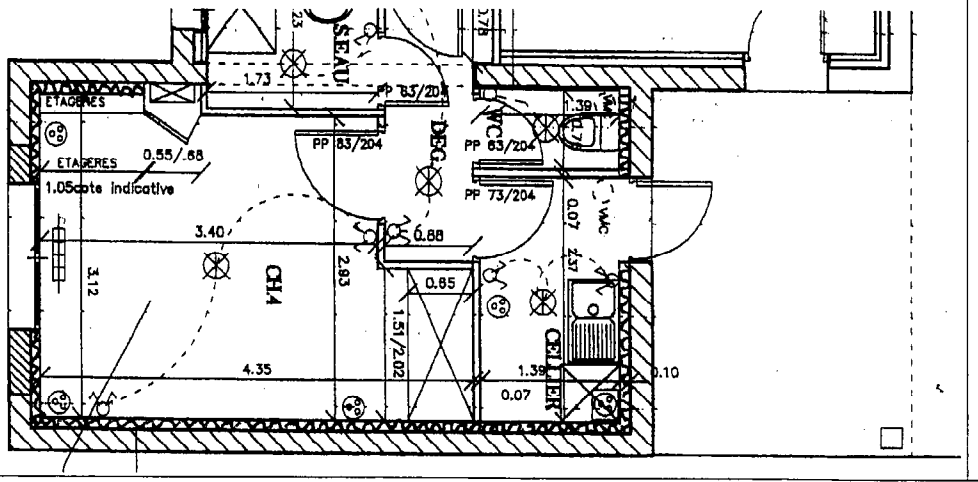	/4

CONTEXTE PROFESSIONNEL : Etude de réaménagement de la cuisine d'une résidence secondaire.

9 C 201 S21	Elément bas Calculer la cote x représentant la largeur du tiroir.	Dossier ressource Caractéristiques des coulisses et vues en coupe d'un élément bas **16/17**	Exactitude du résultat.	**315 mm**	/4
10 C 202 S22	Elément bas Etablir la fiche de débit du tiroir.	Dossier ressource coupes d'un élément bas Feuille **16/17** Descriptif de la cuisine Feuille **15/17**	Exactitude du résultat.		/15
11 C 201 S64	Adapter les vitesses de coupe. Calculer la vitesse de coupe pour une fraise à rainer diamètre 160 mm et N 6000 tr/mn		La formule et toutes les unités. Exactitude du résultat.	$Vc = \frac{\pi\ D\ S}{60} = Vc = \frac{3.14 \times 0.16 \times 6000}{60} = 50.24$ ms	/5
12 C 204 S32	Elément haut Dessiner à l'échelle 1 les coupes partielles horizontale A et verticale B. Effectuer la cotation.	Dossier ressource Fiche outillage **17/17**		**Feuille réponse 3/5**	/20
13 C 204	Dessin arts appliqués.	Dossier ressource Feuille **17/17**		**Feuille réponse 4/5 et 5/5**	/30

référence	nombre	désignation	longueur	largeur	épaisseur
401	2	Coté	400	65	15
402	1	Devant	299	65	15
403	1	Derrière	299	49	10
404	1	Fond	392	299	16
405	1	façade	360	110	24

CORRIGE

TOTAL /80

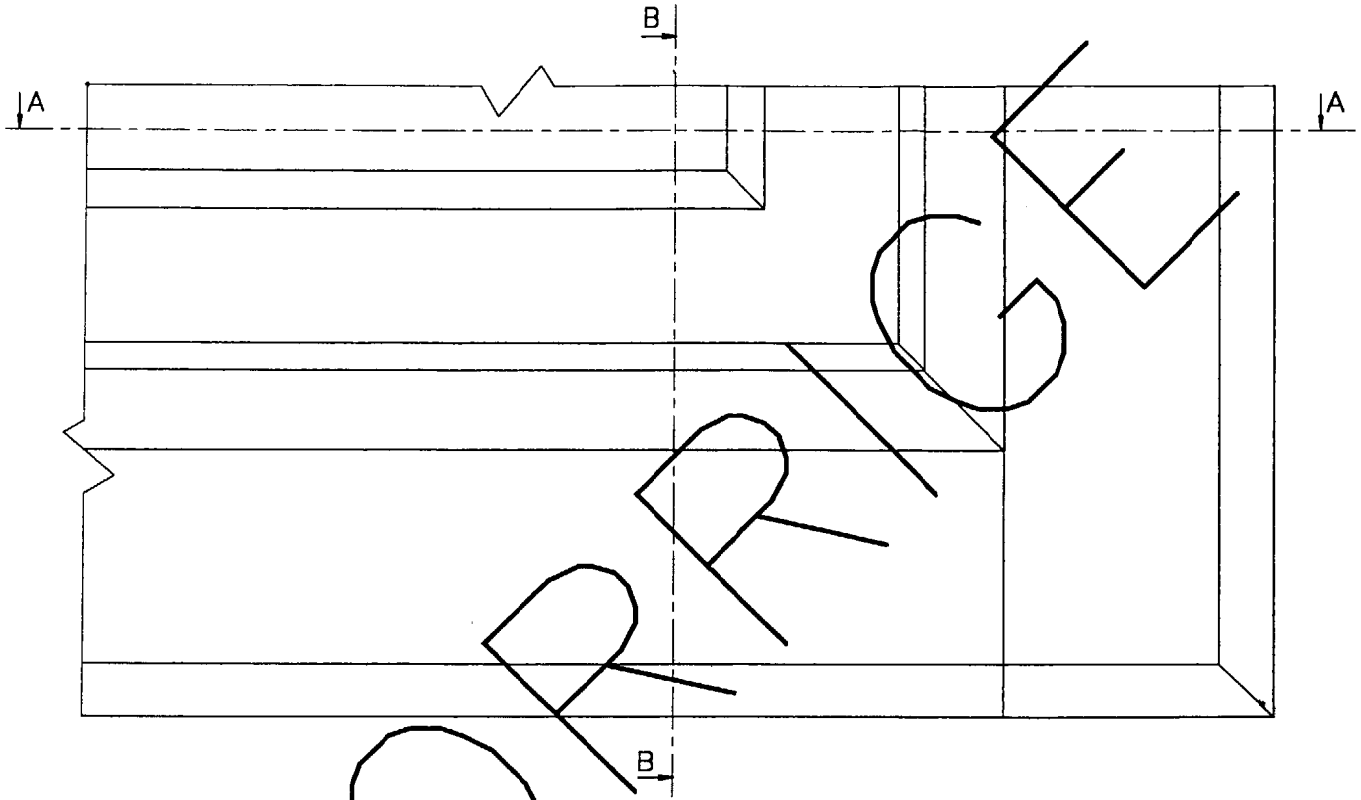

VUE DE FACE

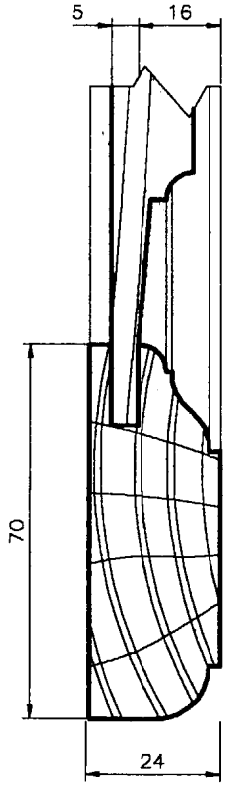

COUPE BB

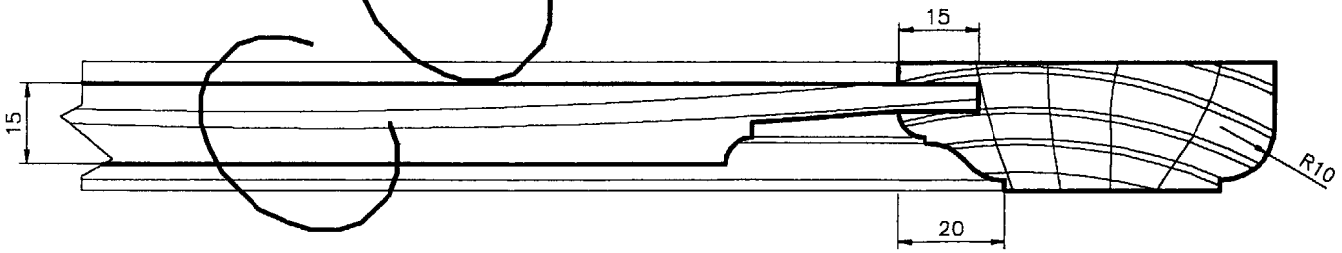

COUPE AA

CORRIGÉ

CORRIGE

ON EXIGE :	LE RESPECT DES CONVENTIONS DE REPRESENTATION	/5
	L'EXACTITUDE DES VUES	/7
	LA QUALITE DES TRAITS	/3
	UNE COTATION COMPLETE	/5
	TOTAL	**/20**

Groupement interacadémique	Session 2005		
Examen et spécialité	BEP Bois et Matériaux Associés Dom. Menuiserie-Agencement		
Intitulé de l'épreuve EP1–B	REALISATION TECHNOLOGIQUE ET ART APPLIQUES		Echelle 1
Type DOSSIER CORRIGE	Durée : 4h	Coefficient : 10	Page 3/5

EPREUVE D'EDUCATION ARTISTIQUE

1 DESSIN PERSPECTIF DES FACADES DELA CUISINE

Sur le document pré imprimé dessiner en perspective sur chaque porte et chaque tiroir la mouluration qui reprendra le modèle réalisé en atelier
Dessin à réaliser au crayon à papier.

2 DECOR EN PLACAGE DE BOIS DE DESSUS DE TABLE DE CUISINE

Le décor comprend 3 parties qui vont du centre vers l'extérieur et qui sont décorées avec des principes différents

1 au centre : décor basé sur le principe de la symétrie à 2 axes (diagonales ou médianes).

2 au milieu : décor construit sur le principe d'un jeu de fond à motifs géométriques.

3 en extérieur : décor construit sur le principe d'une frise avec motifs en miroir

Pour réaliser ce travail vous vous inspirerez de la documentation iconographique proposée.
Le dessin sera réalisé au crayon à papier avec une proposition aux crayons de couleur indiquant les différentes essences de bois utilisées dans l'encart prévu à cet effet.

SCHEMA DE MISE EN PLACE DES DIFFERENTS MOTIFS DE MARQUETERIE
ET DE LA ZONE DE MISE EN COULEURS

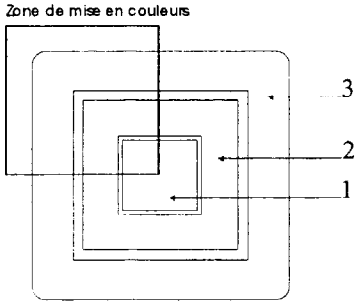

Critères d'évaluation :

Dessin perspectif	8 pts	
Dessin de la table		
Zone 1		5 pts
Zone 2		5 pts
Zone 3		5 pts
Couleurs		3 pts
Exécution / qualité graphique	4 pts	

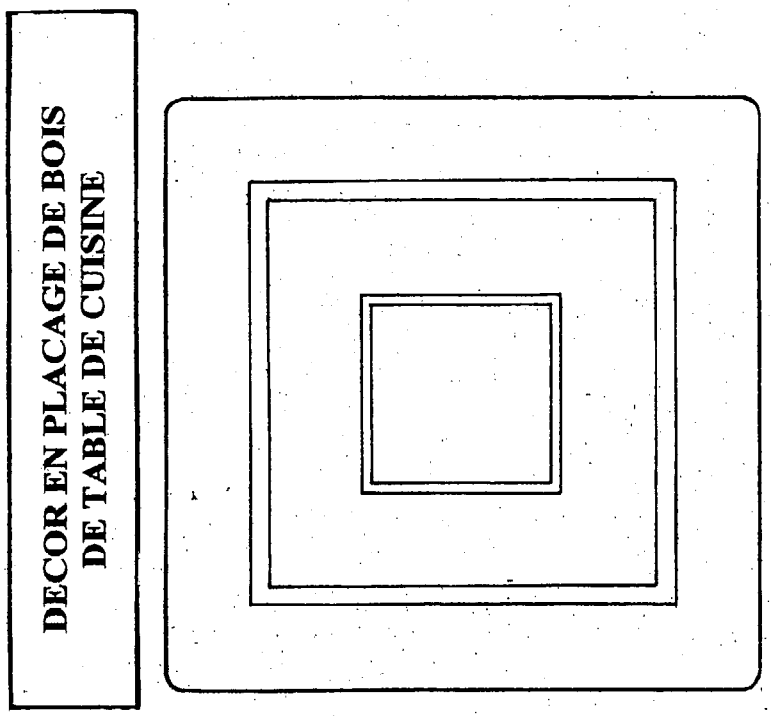

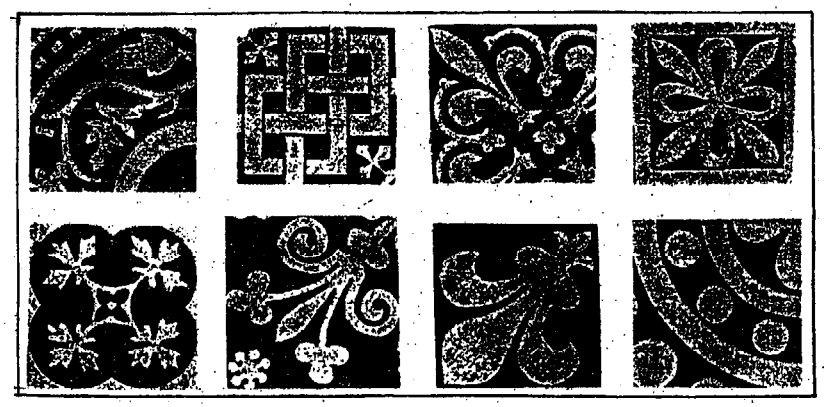

CORRIGE

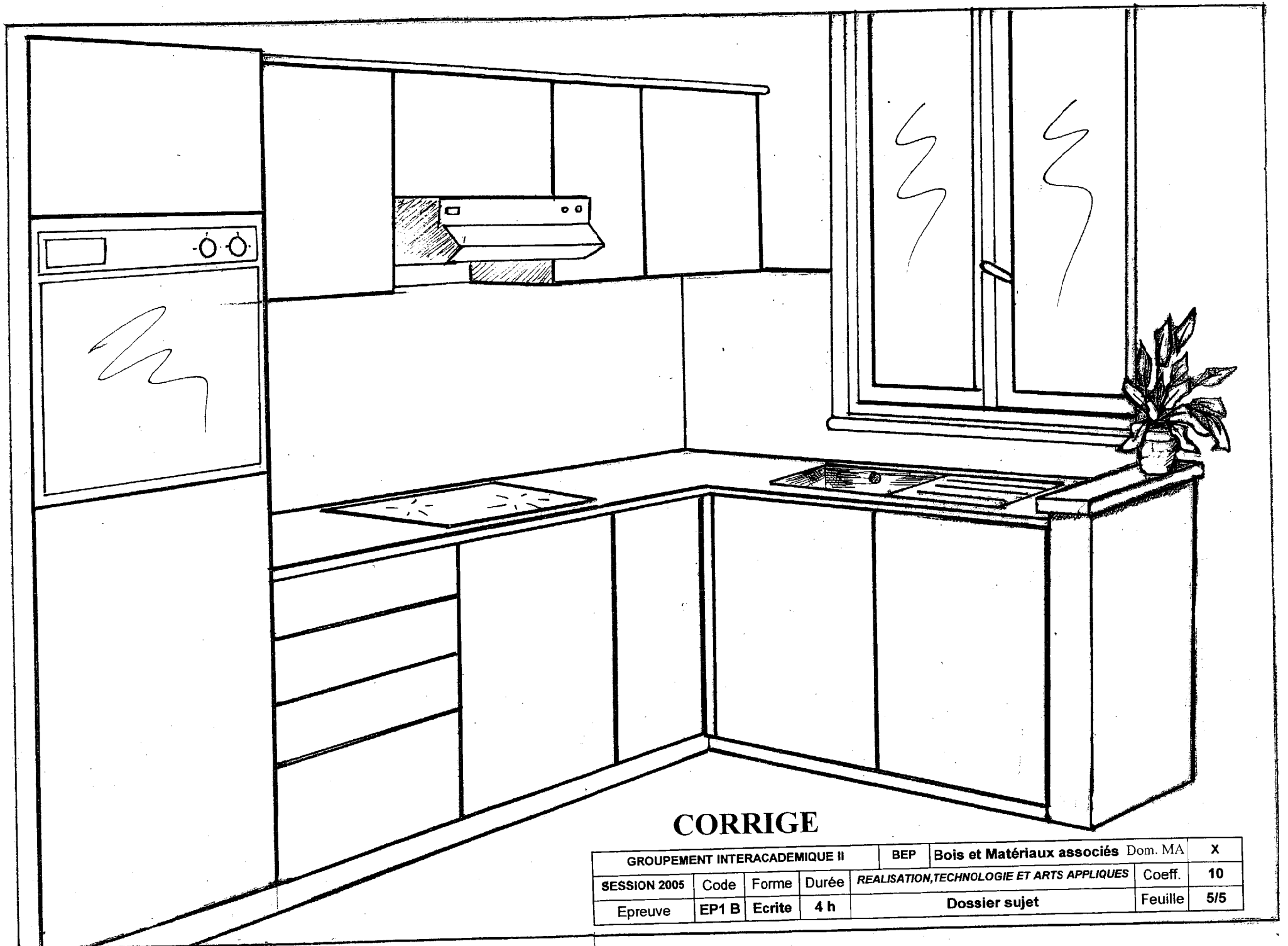

CORRIGE

GROUPEMENT INTERACADEMIQUE II				BEP	Bois et Matériaux associés Dom. MA	X
SESSION 2005	Code	Forme	Durée	*REALISATION,TECHNOLOGIE ET ARTS APPLIQUES*	Coeff.	10
Epreuve	EP1 B	Ecrite	4 h	Dossier sujet	Feuille	5/5