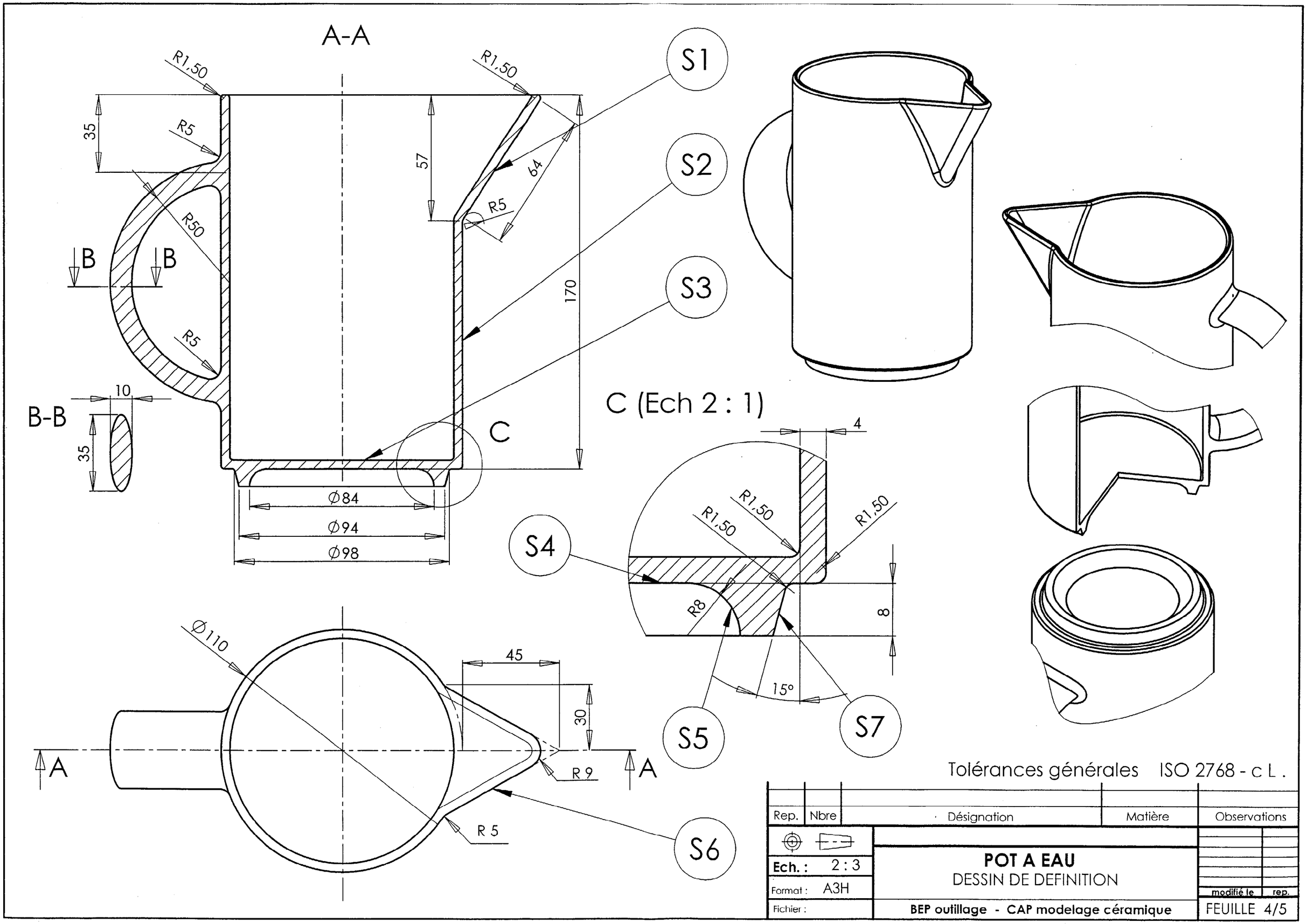
A-A
R1,50
R1,50
35
R5
57
64
R5
R50
B
B
170
R5
S1
S2
S3
10
B-B
35
C
C (Ech 2 : 1)
4
R1,50
R1,50
R1,50
S4
R8
8
15°
S5
S7
Ø84
Ø94
Ø98
Ø110
45
30
A
A
R 9
R 5
S6
Tolérances générales ISO 2768 - c L .
Rep.
Nbre
Désignation
Matière
Observations
Ech. : 2 : 3
Format : A3H
Fichier :
POT A EAU
DESSIN DE DEFINITION
BEP outillage - CAP modelage céramique
modifié le
rep.
FEUILLE 4/5

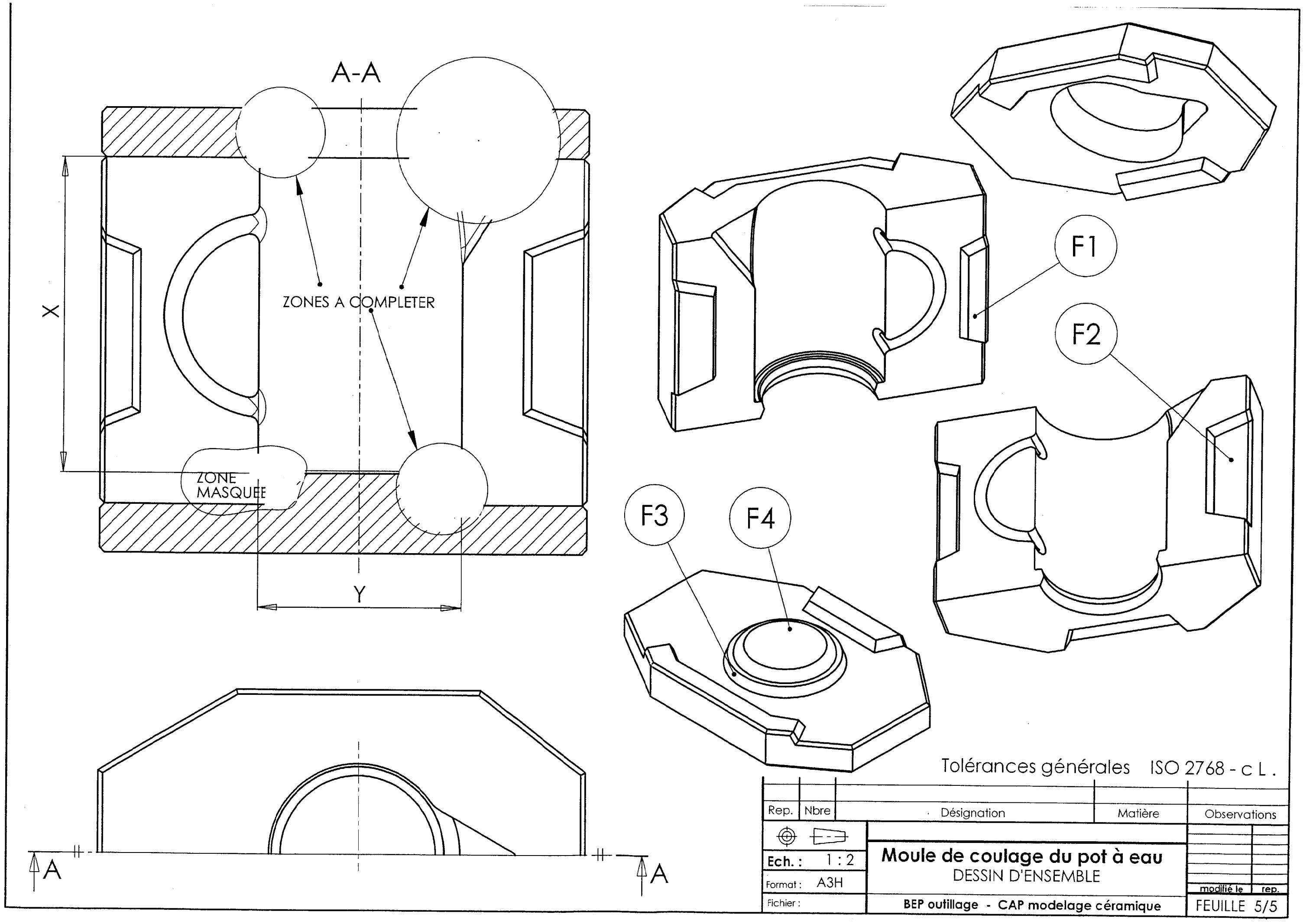
A-A
ZONES A COMPLETER
ZONE
MASQUEE
X
Y
A
A
F1
F2
F3
F4
Tolérances générales ISO 2768 - c L .
Rep.
Nbre
Désignation
Matière
Observations
Ech. : 1 : 2
Format : A3H
Fichier :
Moule de coulage du pot à eau
DESSIN D'ENSEMBLE
BEP outillage - CAP modelage céramique
modifié le
rep.
FEUILLE 5/5