# SESSION 2008

# Certificat d'Aptitude Professionnelle

# PLATRIER PLAQUISTE

## Épreuve EP1 - Unité UP1
## Analyse d'une situation professionnelle

### SUJET

| Folios | Questions | Libellé | Notes |
|---|---|---|---|
| S 2/5 | 1 | Les cloisons de distribution du rez-de-chaussée | /26 |
| S 3/5 | 2 | Les cloisons de distribution de l'étage | /34 |
| | | | |
| | | | |
| | | | |
| | | | |
| | | | |
| | | | |
| | | | |
| | | | |
| | | | |
| | | | |
| | | | |
| | | Total des points : | /60 |
| | | Notes : | /20 |

**Ce document est remis dans sa totalité en fin d'épreuve.**

| CAP PLATRIER PLAQUISTE | Session 2008 | SUJET |
|---|---|---|
| EP1 – Analyse d'une situation professionnelle | Durée épreuve : 3 h | S 1/5 |
| | Coefficient épreuve : 4 | |

| On donne | On demande (espace réponses) | On exige | Points |
|---|---|---|---|
| Dossier technique Rez-de-chaussée détail N°1 | **1. LES CLOISONS DE DISTRIBUTION DU REZ-DE-CHAUSSEE**<br>**1.1. Donner la nature du matériau et son appellation commerciale :**<br>.....<br>**1.2. Dessiner le liaisonnement de la chaînette d'angle sur le détail N°1 de la vue en plan et positionner les éléments (échelle 1:5) :**<br>**1er rang** **2nd rang** | Le respect de la technique, de l'échelle et de l'angle. | /2<br>/3 |
| | **1.3. Dessiner le calepinage des éléments (échelle 1:50) :**<br>Dimensions des éléments :.....<br>**Commentaires**<br>Pour le dernier rang et le blocage en tête :<br>.....<br>Pour l'huisserie : ..... | Le respect de la technique et de l'échelle.<br>Un calepinage exploitable.<br>Des commentaires pertinents. | /6 |
| Rez-de-chaussée détail N°4<br>Fiches techniques | **1.4. Numérotez dans l'ordre de réalisation les étapes principales de mise en œuvre de la cloison entre le bureau et la chambre.**<br>N° Opérations / N° Opérations | Un ordre chronologique. | /3 |
| Fiches techniques | **1.5. Lister le matériel nécessaire pour la réalisation de cette cloison :**<br>..... | Une liste exhaustive. | /3 |

| On donne | On demande (espace réponses) | On exige | Points |
|---|---|---|---|
| | **1.6. Commenter la position adopter pour soulever la charge et dessiner la bonne position :**<br> <br>..... | Une réponse exacte. | /2 |
| Dossier technique Rez-de-chaussée détail N°4<br><br>Fiche technique. | **1.7. Calculer la surface de la cloison entre le bureau et la chambre** (jusqu'au couloir hors œuvre).<br>Longueur : .....<br>Hauteur : .....<br>Surface : ..... | Des réponses exactes.<br>Un calcul détaillé. | /2 |
| | **1.8. La surface totale des cloisons du rez-de-chaussée est de 55 m². Calculer les quantités de produits nécessaires.**<br>Développer les calculs.<br>Ne retenir que des éléments de 50 mm, d'une dimension standard.<br>Quantité d'éléments : .....<br>Quantité de bande résiliente (en paquets) : .....<br>Quantité de liant colle (en nombre de sac) : .....<br>Quantité d'enduit de finition (en nombre de sac) : .....<br>..... | Un calcul exact.<br>Un nombre entier arrondi par excès. | /5 |
| | **NOTE DE LA PARTIE 1** | | **/26** |
| Dossier technique Fiche technique. | **2. LES CLOISONS DE DISTRIBUTION DE L'ETAGE**<br>**2.1. Donner les caractéristiques constructives des cloisons :**<br>.....<br>.....<br>**Donner le numéro de chaque matériau sur le dessin ci-dessous :**<br> 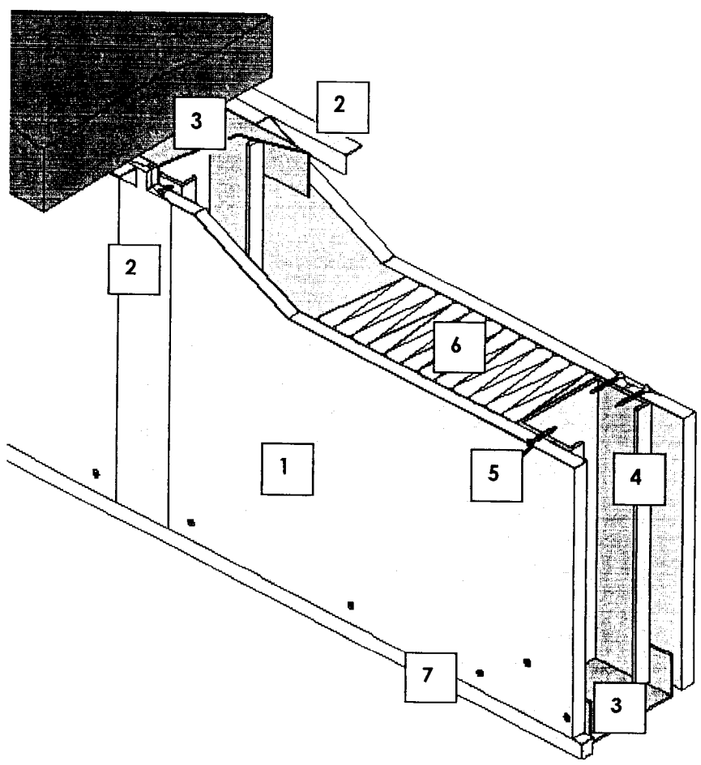 <br><br>1 : .....  2 : .....<br>3 : .....  4 : .....<br>5 : .....  6 : .....<br>7 : ..... | Des réponses exactes. | /3 |

| On donne | On demande (espace réponses) | On exige | Points |
|---|---|---|---|
| Dossier technique Rez-de-chaussée **détail N°4** | **2.2. Représenter en plan les montants, les rails et les plaques pour le traitement des points singuliers. Coter l'entraxe des montants** (échelle 1:5) :<br> 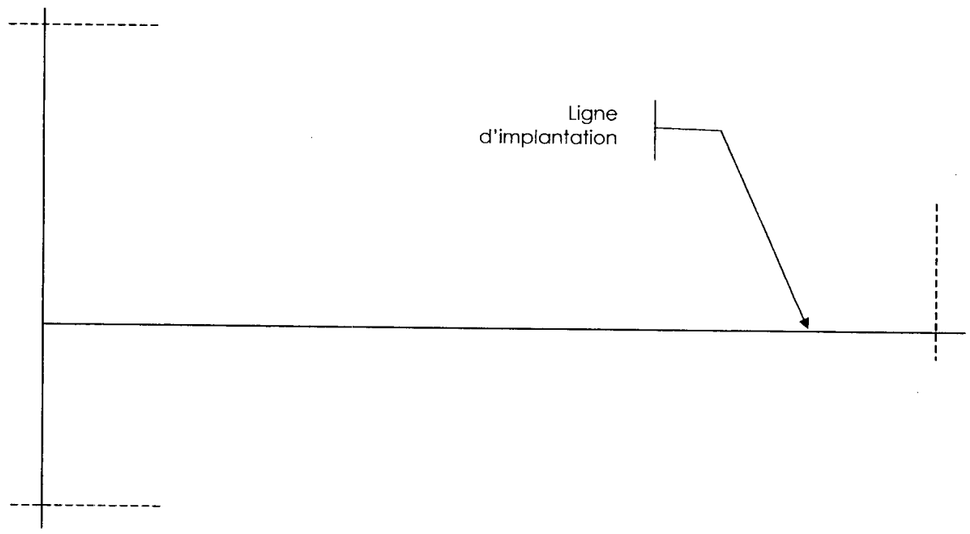 <br><br>**Jonction de cloisons en T** | Le respect de la technique et de l'échelle. | /4 |
| Dossier technique Rez-de-chaussée **détail N°2** | 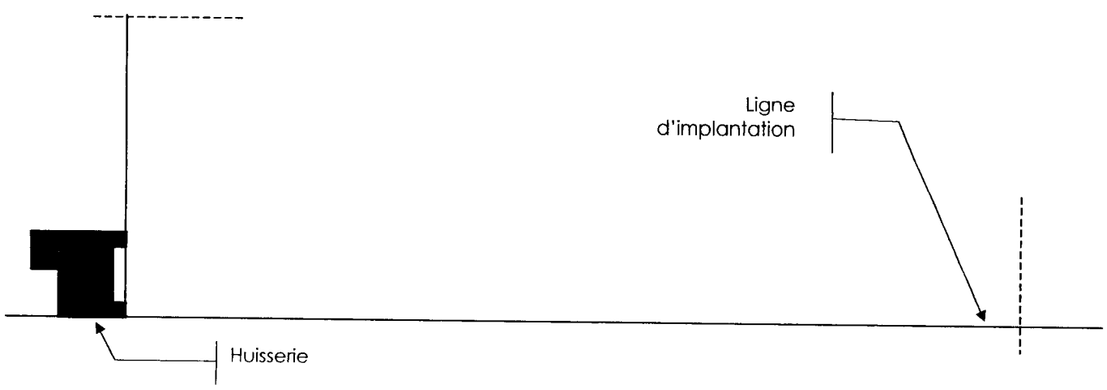 <br><br>**Jonction de cloisons en T avec huisserie** | Le respect de la technique et de l'échelle. | /4 |
| | **2.3. Représenter les vis permettant la fixation des plaques sur les rails et les montants.** La représentation est limitée, mais suffisante pour donner l'espacement type entre les vis (échelle 1:20).<br> 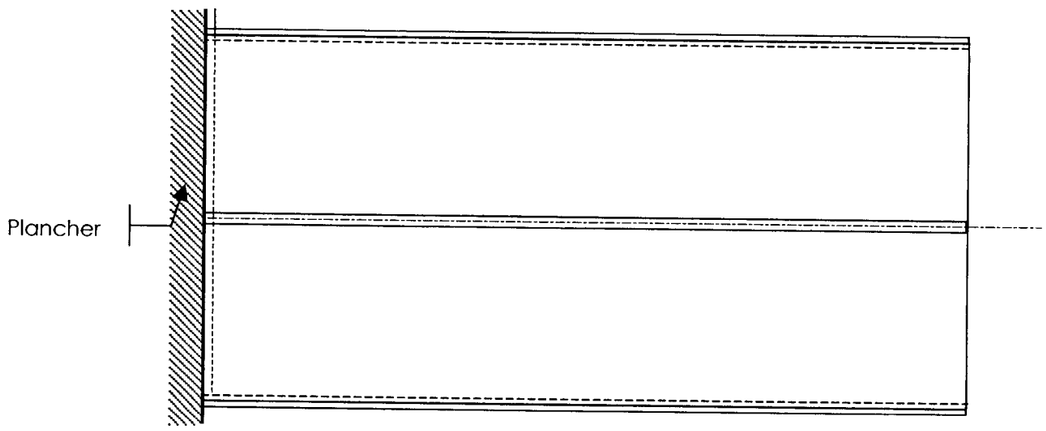 <br> | Le respect de la technique et de l'échelle.<br>La cotation nécessaire. | /3 |
| Fiche technique | **2.4. Donner les caractéristiques de l'ossature (type, entraxe, assemblage des montants) permettant la construction d'une cloison en plaque de plâtre standard de 72 mm d'épaisseur à 3,40 m :**<br>Solution 1 : .....<br>Solution 2 : .....<br>Solution 3 : .....<br>**Retenir une solution et justifier la réponse :** .....<br>..... | Des réponses et une justification exactes. | /3 |

| On donne | On demande (espace réponses) | On exige | Points |
|---|---|---|---|
| Fiche technique | **2.5. Quelle est la nature des plaques de plâtre à utiliser dans la salle de bain ?**<br>.....<br>Comment les reconnaître sur le chantier :..... | Des réponses exactes. | /2 |
| Dossier technique | **2.6. Sur quelle façade voit-on la fenêtre de la salle de bains ?**<br>.....<br>Quelle est son orientation ? ..... | Des réponses exactes. | /2 |
| Fiche technique | **2.7. Calculer la quantité de matériaux**<br>Longueur à construire : 20,50 m.<br>Hauteur à construire : 2,50 m.<br>Les montants sont fixés par sertissage. | | |

| Éléments | Quantité / m² | Surface | Quantité d'éléments |
|---|---|---|---|
| Plaque de plâtre BA13 | | | |
| Rail R48 | | | |
| M48 | | | |
| Vis | | | |
| Enduit pour joint | | | |
| Bande pour joint | | | |
| Laine minérale | | | |

**Calculer le nombre de plaques (hauteur de 2,50 m) :**

Surface d'une plaque : .....

Nombre de plaques : .....

Expliquer pourquoi il faut 2,10 m² de plaque pour réaliser 1 m² de cloison :

.....

L'exactitude des données relevées. Des calculs exacts. Un nombre exact et arrondi de plaque. Une justification pertinente. /10

**2.8. Compléter le tableau ci-dessous :**

| Situation de travail | Risque possible | Solution |
|---|---|---|
| Transport des plaques de plâtre. | | |
| Coupe des ossatures avec une meuleuse d'angle. | | |
| Coupe des plaques au cutter. | | |

Des réponses exactes. /3

| NOTE DE LA PARTIE 2 | /34 |
|---|---|