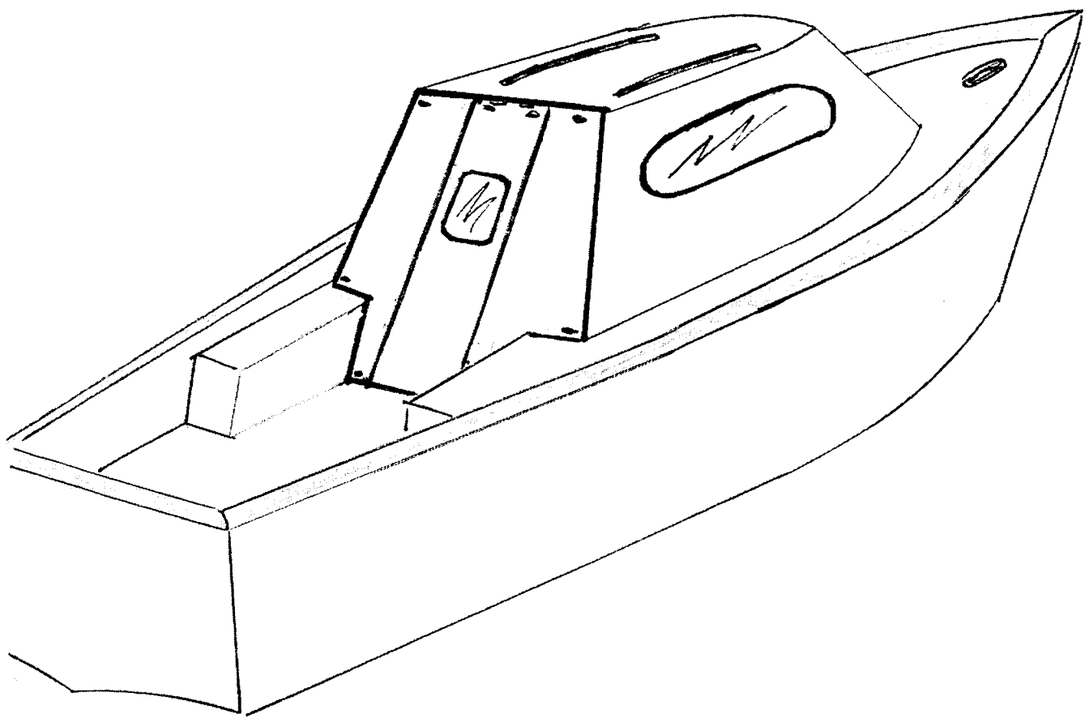

**Mise en situation :**

L'entreprise pour laquelle vous travaillez est spécialisée en produit nautique. Un client qui possède un bateau avec un poste de pilotage ouvert vous demande de lui fabriquer une porte pour fermer celui-ci.

**Travail demandé :**

- Couper l'ensemble des éléments de la porte à l'aide des gabarits fournis, et des dimensions des renforts périphériques.
- Réaliser la fabrication de la porte en respectant les contraintes de fabrication.
- Sertir les œillets.
- River les sanglons et contre sanglons.

| Rep | Nbre | Désignation | Matériaux | Informations |
|---|---|---|---|---|
| 10 | 4 | Rivets | métal | |
| 9 | 2 | Renfort contre sanglons | Bâche laquée | |
| 8 | 6 | Œillets à tourniquets | Métal | |
| 7 | 2 | Contre sanglons | Cuir | |
| | 2 | Sanglons | Plastique | |
| 6 | 2 | Fermeture glissière | | |
| 5 | 1 | Fenêtre | «Crystal» | |
| 4 | 6 | Renforts périphériques | Bâche laquée | 130 cm X 9 cm |
| 3 | 1 | Renfort fenêtre | Bâche laquée | |
| 2 | 2 | Bande étanchéité | Bâche laquée | |
| 1 | 1 | Porte | Bâche laquée | |

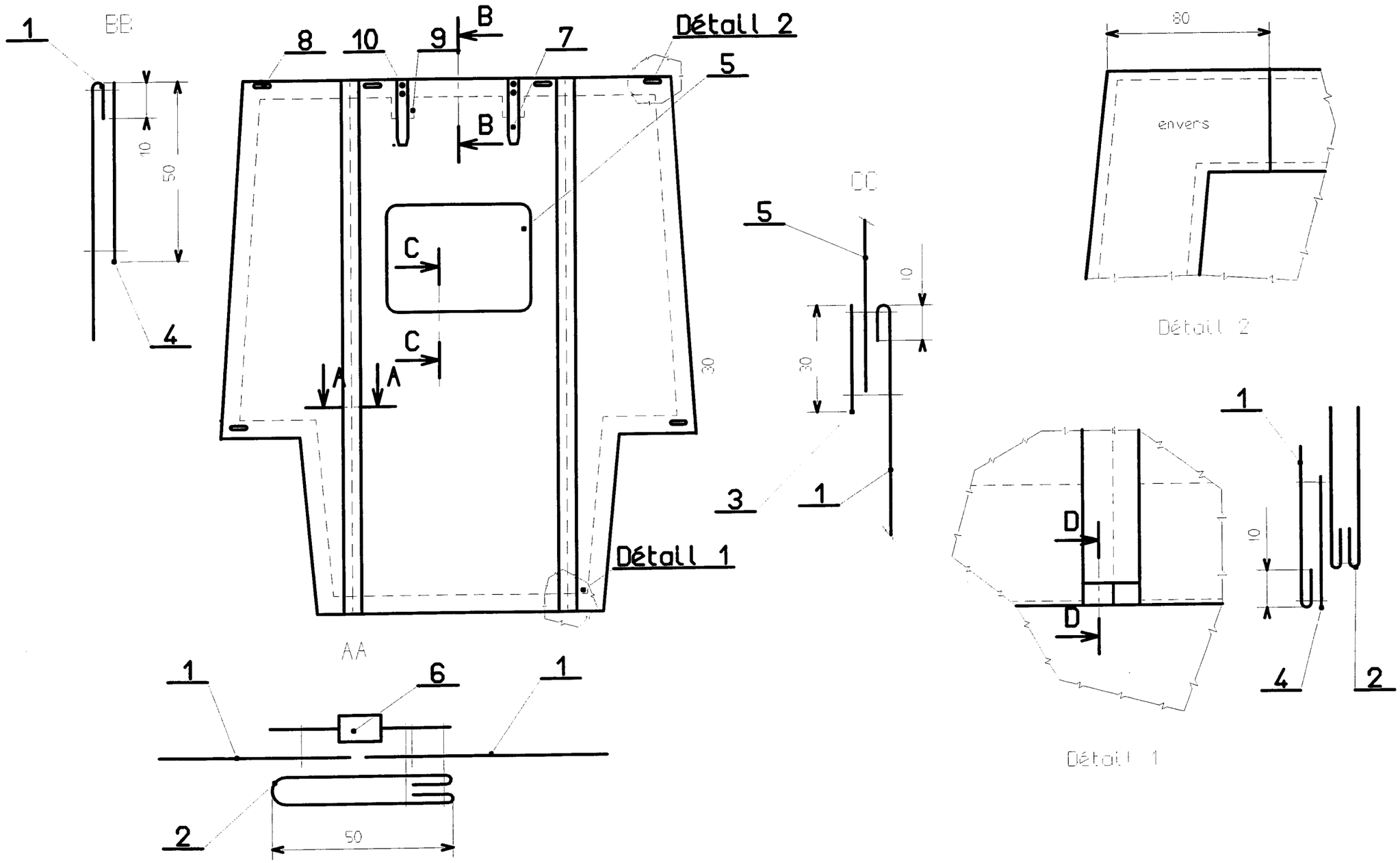


| CAP SELLERIE GÉNÉRALE | | | | |
|---|---|---|---|---|
| EP2 MISE EN ŒUVRE D'UNE FABRICATION | | | SUJET | Page 2/4 |
| Durée : 13 heures | Code : 500 24 318 | Coefficient : 10 | SESSION 2008 | |

## PLAN DE TRAVAIL

| Produit : Porte de cabine de pilotage | Réglage machine :<br>Nbre points/cm : 4 points | |
|---|---|---|

| N° | Opérations | Matériel utilisé | Renseignements complémentaires |
|---|---|---|---|
| 1 | Coupe :<br>• Tracer et couper l'ensemble des éléments de la porte, découper l'emplacement de la fenêtre<br>• Couper la fenêtre en Crystal | | Bandes renforts périphériques :<br>6 fois 130 cm largeur 9 cm :<br>2 renforts pour les sanglons 12 cm X 12 cm |
| 2 | Préparation :<br>• Tracer :<br><u>Sur l'envers :</u><br>- La largeur des fermetures à glissière | | |
| 3 | Tracer :<br><u>Sur l'endroit</u> :<br>- l'emplacement du milieu des fermetures à glissière<br>- Valeur du rempli sur le tour de l'ensemble porte et de la fenêtre<br>- La position du renfort de la fenêtre<br>- La position du renfort périphérique et des deux renforts de sanglons<br>- Sur la porte, l'emplacement de la largeur du ruban des fermetures à glissière | | 10 mm<br><br>30 mm<br>60 mm<br><br>Position de la bavette d'étanchéité |
| 4 | Casser les remplis :<br>- sur le tour de l'ensemble porte<br>- à l'emplacement de la fenêtre | | Cranter dans les arrondis |
| 5 | Couper les fermetures à la dimension de l'ouverture | | |
| 6 | Réaliser les arrêts des fermetures à glissière | | Soit par fusion, soit en confectionnant un arrêt avec une chute de bâche |
| 7 | Fendre l'ouverture sur l'emplacement du tracé<br>Plaquer les fermetures à glissières | | En respectant le tracé |
| 8 | Assembler :<br>- Les bandes renforts<br>- Les extrémités des bavettes d'étanchéité | Piqueuse triple entraînement | Ajuster longueur des bavettes d'étanchéité à la longueur des l'ouverture 1 cm |
| 9 | Retourner les bavettes d'étanchéité | | |
| 10 | Casser les remplis sur les longueurs des bavettes d'étanchéité | | |
| 11 | Maintenir avec agrafeuse :<br>- Les bandes de renforts sur la périphérie de la porte.<br>- Les renforts des sanglons.<br>- Le renfort de la fenêtre. | Agrafeuse | Positionner les agrafes sur le tracé<br><br>Pour la fenêtre fendre pour présenter l'agrafeuse |
| 12 | Plaquer :<br>- Les bandes renforts en suivant les tracés (coté intérieur – périphérie et fenêtre).<br>- Les renforts des sanglons.<br>- Les renforts périphériques sur le bord.<br>- Les bavettes d'étanchéité sur la porte. | Piqueuse triple entraînement | Voir détail 1 pour réalisation des angles<br><br>Enlever les agrafes au fur et à mesure du piquage |
| 13 | Positionner et piquer la fenêtre Crystal entre le renfort et la porte. | Piqueuse triple entraînement | |
| 14 | Plaquer le bord de la fenêtre Crystal. | Piqueuse triple entraînement | |
| 15 | Sertir les œillets ovales | Machine à sertir les œillets emporte pièces | |
| 16 | River les sanglons et contre sanglons | | |
| 17 | Egaliser la bande renfort périphérique et le renfort de fenêtre. | | |

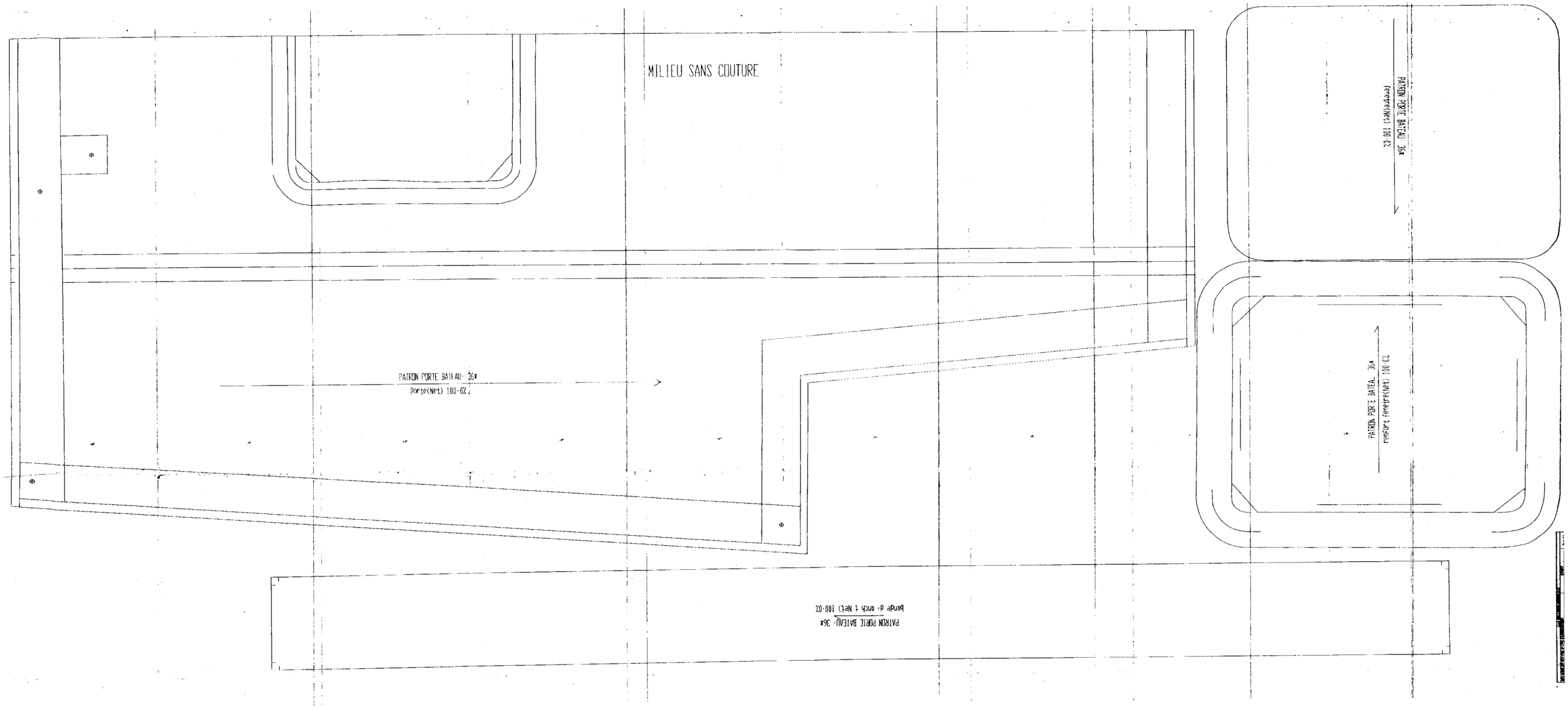
MILIEU SANS COUTURE
PATRON PORTE BATEAU 36x
Porte(Net) 100 OZ
PATRON PORTE BATEAU 36x
renfort fenetre(Net) 100 OZ
PATRON PORTE BATEAU 36x
fenetre(Net) 100 OZ
PATRON PORTE BATEAU 36x
bande d'anch (Net) 100 OZ