Ce document a été numérisé par le CRDP de Caen pour la

Base Nationale des Sujets d'Examens de l'enseignement professionnel

Ce fichier numérique ne peut être reproduit, représenté, adapté ou traduit sans autorisation.

SESSION 2009

Certificat d'Aptitude Professionnelle

COUVREUR

Épreuve EP1 - Unité UP1
Analyse d'une situation professionnelle

SUJET

Folios	Questions	Libellé	Notes
S 2/6	1.1 à 1.3	Sécurité et prévention	/15
S 2/6 et S 3/6	2.1 à 2.4	Étude du dossier technique	/15
S 3/6	3.1 à 3.3	Étude de la couverture en ardoises	/15
S 3/6	4.1 à 4.2	Quantification de matériaux de couverture	/15
S 4/6	5.1 à 5.3	Étude des arêtiers fermés	/15
S 4/6 et S 5/6	6.1 à 6.3	Étude des noues fermées sur les lucarnes	/10
S 5/6	7.1 à 7.5	Étude de la gouttière ½ ronde sur le garage	/15
S 5/6 et 6/6	8.1 à 8.2	Dessin graphique	/20
		Total des points :	**/120**
		Notes :	**/20**

Ce document est remis dans sa totalité en fin d'épreuve.

CAP COUVREUR	Session 2009	SUJET
EP1 – Analyse d'une situation professionnelle	Durée épreuve : 3 h	S 1/6
	Coefficient épreuve : 4	

CRDP de l'académie de Caen

On donne	On demande (espace réponses)	On exige	Points
Dossier technique.	**1. SECURITE ET PREVENTION** **1.1. Donner la définition des abréviations suivantes :** E. P. I : ..... E. P. C :	Des réponses exactes.	/2
	1.2. Citer 6 éléments d'EPI pour la réalisation de ce chantier et leurs fonctions : 1. ..... 2. .... 3. ..... 4. ..... 5. ..... 6.	Des réponses exactes et logiques.	/6
	1.3. Compléter le dessin suivant de l'échafaudage en inscrivant les noms et hauteurs des différents éléments : 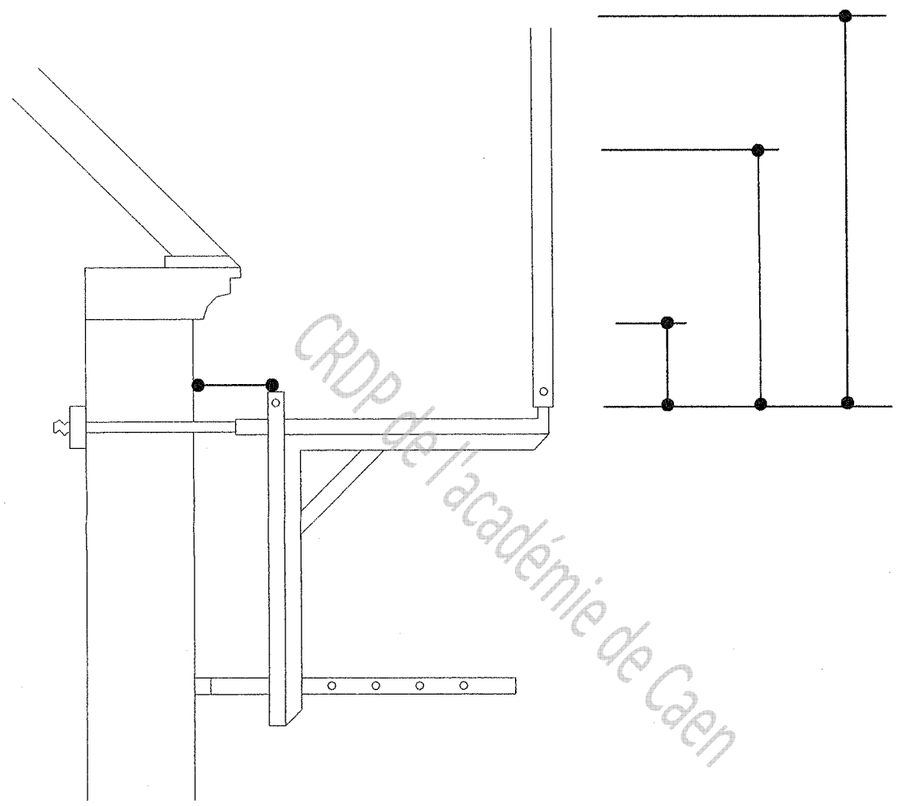	Des réponses exactes. Une cotation lisible.	/7
	NOTE POUR LA PARTIE 1		**/15**
Dossier technique	**2. ETUDE DU DOSSIER TECHNIQUE DU CHANTIER** **2.1. Donner** Le débord des rives débordantes : ..... L'échelle des plans et des coupes : ..... Le type des rives à noquets : ..... La section des voliges et des liteaux : ..... Le débord de la queue vache : ..... Les pentes en degré des versants des lucarnes : ..... Le nom des lucarnes : ..... Le type des chatières : ..... Le modèle de gouttière et le type des crochets : .... Le matériau de couverture et son mode de pose :	Des réponses exactes. Des unités indiquées. Des dimensions données à 2 décimales. Le détail des calculs. Des définitions exactes.	/10

CRDP de l'académie de Caen

On donne	On demande (espace réponses)	On exige	Points
Dossier technique.	**2.2. La définition des abrévations suivantes :** EP : ..... VMC : ..... HSP :	Des réponses exactes. Des unités indiquées. Des dimensions données à 2 décimales. Le détail des calculs. Des définitions exactes.	/1
	2.3. Rechercher et calculer La longueur des faîtages : ..... La longueur des égouts : .... La surface de la chambre 1 :		/2
	2.4. Donner la définition et la fonction des DTU :		/21
	NOTE DE LA PARTIE 2		**/15**
Dossier technique : DT 5/8 DT 6/8 Le tableau des recouvrements : DT 7/8 Le tableau des sous détails : DT 7/8 Diamètre du crochet 3 mm.	**3. ÉTUDE DE LA COUVERTURE EN ARDOISES POSEES AU CROCHET (SUR LES VERSANTS DU GARAGE) :** **3.1. Rechercher :** La région : ..... La projection horizontale (la plus grande) : ..... Le recouvrement : ..... Le modèle d'ardoise théorique : ..... Le modèle d'ardoise selon le descriptif : ..... La longueur du crochet :	Des valeurs exactes. Une utilisation correcte des tableaux.	/5
	3.2. Calculer le pureau : La formule du calcul du pureau : ..... Calculer le pureau :	Réponse et calcul exacts.	/5
	3.3. Calculer la pige pour le tracé des ournes : La formule du calcul : ..... Calculer la ½ ardoise de la pige : ..... :.....	Réponse et calcul exacts.	/5
	NOTE DE LA PARTIE 3		**/15**
	4. QUANTIFICATION DES MATÉRIAUX DE COUVERTURES (SUR LES VERSANTS DU GARAGE) : **4.1. Rechercher :** Le nombre de liteaux au m² en m : ..... Le nombre d'ardoise au m² : ..... Le nombre de crochets de gouttière : ..... Le nombre d'éléments de gouttière en 4 m :	Réponses et calculs exacts.	/5
	4.2. Calculer sur la croupe du garage : Longueur en vraie grandeur : ..... La surface de la croupe : ..... Le nombre de liteaux sans compter le remplissage : ..... Le nombre d'ardoises :	Des calculs exacts. Des nombres entiers arrondis par excès. Tous les calculs apparents.	/10
	NOTE DE LA PARTIE 4		**/15**

CRDP de l'académie de Caen

On donne	On demande (espace réponses)	On exige	Points
Dossier technique : DT 5/8 DT 6/8 Le tableau des recouvrements : DT 7/8 Le tableau des sous détails : DT 7/8 Longueur des éléments de gouttière 4 m. Pente des versants 50°	**5. ÉTUDE DES ARÊTIERS FERMES (SUR LES VERSANTS DU GARAGE) :**		
	5.1. Déterminer		
	L'angle d'inclinaison des rives en arêtiers :	Des réponses exactes.	/5
	Déterminer le nombre de biaises :		
	5.2. Tracer et nommer les biaises et hachurer les parties à découper :		
	....	Un tracé exploitable.	/7
	5.3. Donner les points de fixations de chaque biaise :		
	.....	Des réponses exactes.	/3
	.....		
	NOTE DE LA PARTIE 5		**/15**
Dossier technique. Pente des versants principaux 50°. Pentes des versants de la lucarne 45°.	**6. ÉTUDE DES NOUES FERMÉES SUR LES LUCARNES :**		
	6.1. Quel est le type de noue prévu ?		
	.....	Réponse exacte.	/1
	6.2. Dessiner le développement d'un noquet de noue à main levée. Partir du point A. Donner toutes les cotations nécessaires. Hachurer les parties à découper. Indiquer les points de fixations.		
	A	Un développement exploitable. Une cotation exacte. Une écriture lisible.	/7

CRDP de l'académie de Caen

On donne	On demande (espace réponses)	On exige	Points
	6.3. Quelles sont les règles à respecter pour la mise en œuvre d'une noue fermée :	Des réponses exactes.	/2
	NOTE DE LA PARTIE 6		**/10**
Dossier technique. DT 2/8 DT 4/8 DT 5/8 DT 6/8 DT 8/8 Surface totale des 3 versants : 75,26 m²	**7. ÉTUDE DE LA GOUTTIÈRE ½ RONDE SUR LE GARAGE** **7.1. Nommer les points fixes sur la gouttière ½ ronde du garage :**	Des réponses exactes.	/1
	7.2. Déterminer la section de la gouttière sur les versants du garage :	Des réponses exactes et justifiées. Tous les calculs apparents	/4
	7.3. Déterminer la section des tuyaux de descente sur les versants du garage :		/4
	7.4. Pour une gouttière de 250 mm de développement, dessiner le talon à pince à l'échelle 1, à partir du point A, avec toutes les cotations nécessaires. **Hachurer les parties à découper :** CRDP de l'académie de Caen A	Un développement exploitable. Une cotation exacte. Une écriture lisible.	/4
	7.5. Nommer les différentes dilatations possibles sur les versants du garage :	Des réponses exactes.	/2
	NOTE DE LA PARTIE 7		**/15**
Dossier technique.	**8. DESSIN GRAPHIQUE** A partir des façades Sud et Ouest : **8.1. Dessiner la vue de dessus des trois versants du garage.**	La vue de dessus est juste	/10
	8.2. Dessiner les vraies grandeurs des trois versants du garage.	La vraie grandeur est juste	/10
	NOTE DE LA PARTIE 8		**/20**

On demande (espace réponses)

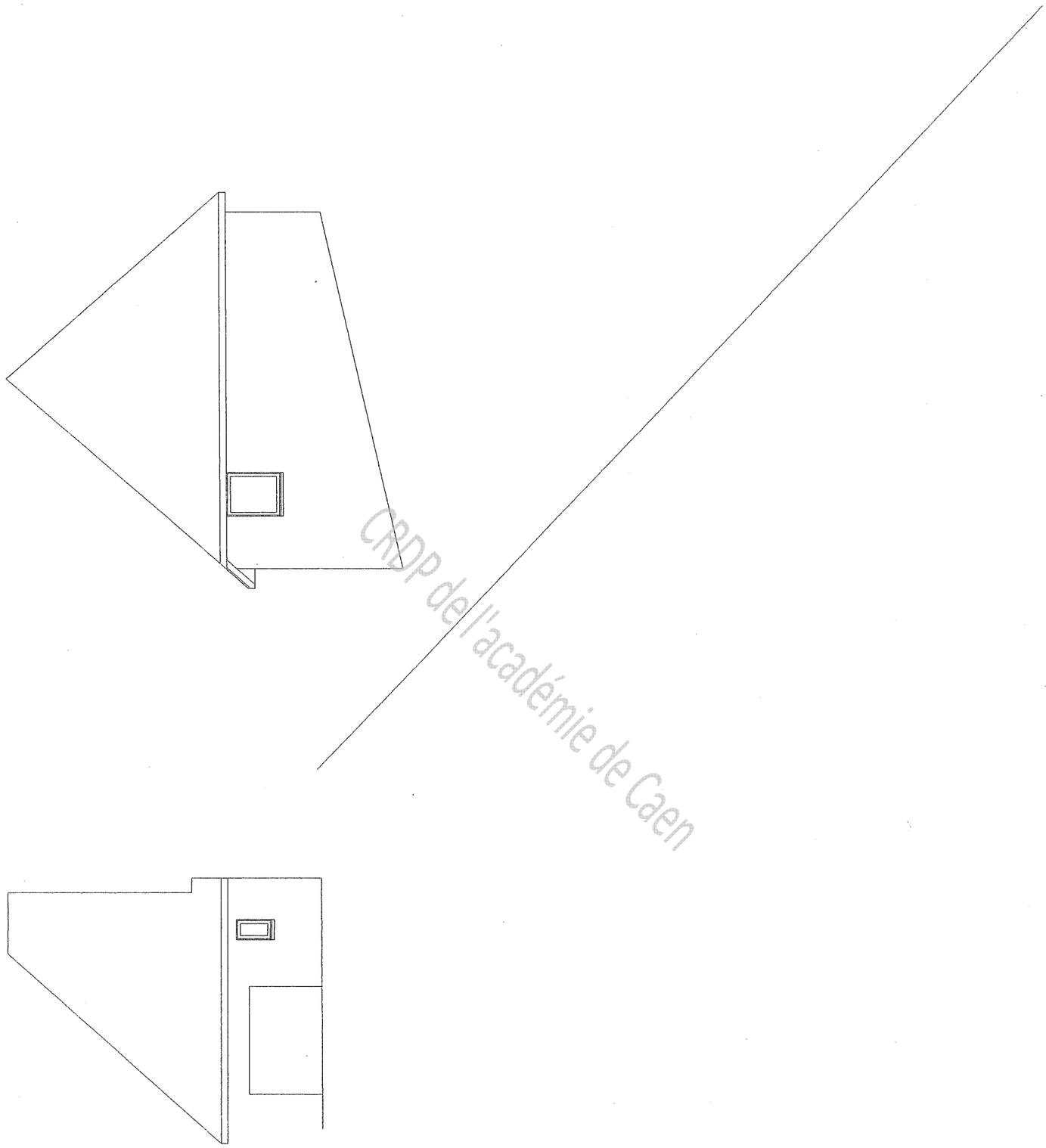

Échelle 1:100

CRDP de l'académie de Caen