Ce document a été numérisé par le CRDP de Caen pour la

Base Nationale des Sujets d'Examens de l'enseignement professionnel

Ce fichier numérique ne peut être reproduit, représenté, adapté ou traduit sans autorisation.

CAP Charpentier de marine

EP2 Réalisation d'un élément ou sous-ensemble d'une construction navale

Unité UP2 - ponctuelle pratique

DOSSIER SUJET

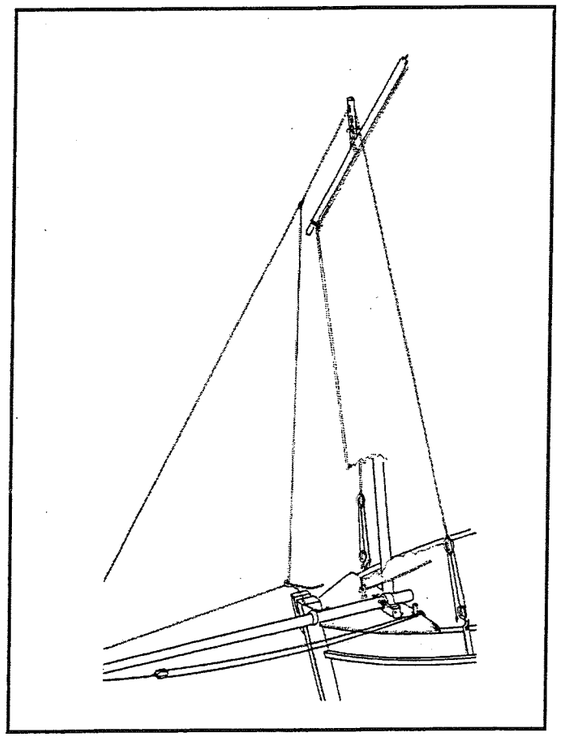

Ce dossier comprend 4 documents :

Page 1 / 4 : En-tête du dossier.
Page 2 / 4 : Descriptif de l'ouvrage.
Page 2 / 4 : Fiche contrat.
Page 3 / 4 : Géométral et sections.
Page 4 / 4 : Coupe axiale.

	Session	Facultatif : code		
	2009			
Examen et spécialité				
CAP Charpentier de marine				
Intitulé de l'épreuve				
EP2 Réalisation d'un élément ou sous-ensemble d'une construction navale				
Type	Facultatif : date et heure	Durée	Coefficient	N° de page / total
DOSSIER SUJET		14H00	8	1/4

CRDP de l'académie de Caen

ASSEMBLAGE D'ETRAVE

DESCRIPTIF

PRESENTATION :

L'ouvrage qui s'inscrit dans la construction de barques à voiles et avirons est réalisé en Sapelli et CP Okoumé.

FABRICATION :

Le sous ensemble sera rendu entièrement assemblé, vissé non collé.
Le coté bâbord est bordé en CP Okoumé de 8 mm.
Toutes les pièces sont fournies préparées aux cotes indiquées dans la nomenclature.
Le bordé sera réalisé d'après les plans proposés documents 3/4 et 4/4.

Si le candidat profile la râblure à la toupie, celui-ci devra obligatoirement utiliser un Montage d'Usinage préparé par le centre d'examen avec des butées réglées sur la machine (Sécurité).

ETAT DE SURFACE :

L'état de surface de finition devra être compatible avec l'application d'une peinture.

NOMENCLATURE

REP.	DESIGNATION	NB	LONG.	LARG.	EPAI.	MATIERE	OBSERVATION
1	Etrave	1	725	60	60	Sapelli	Voir doc : 3/4
2	Serre de plat bord	2	300	40	16	//	
3	Serre de sole	2	300	40	16	//	
4	Fausse quille	1	300	100	15	//	
5	Guirlande	1	200 *	160	22	//	* sens du fil
6	Courbe d'étrave	1	275	85	22		
7	Bordé	1	750	280	8	CP Okoumé	
8	Vis à bois TF	4	4 x 20			Acier	Bordé
9	//	6	4 x 25			//	Serres / étrave et Serres / fausse quille
10	//	6	4 x 40			//	Guirlande et courbe d'étrave.

CRDP de l'académie de Caen

FICHE CONTRAT

ON DONNE :

- Le plan de l'ouvrage.
- Le matériel pour le tracé de l'épure.
- Le matériel manuel du charpentier de marine : (Outillage individuel).
- Le matériel collectif du centre d'examen :
  Scie à ruban ; Dégauchisseuse ; Scie à format ; Défonceuse portative ou Toupie.
- Les matériaux nécessaires : voir la nomenclature de l'ouvrage.

ON DEMANDE : C 3 ; Mettre en oeuvre et réaliser.

C 302 : Utiliser les machines outils fixes et portatives.
C 303 : Conduire les opérations de montage et de construction.
C 304 : Assurer les opérations de finition.

RESPECTER LES CONSIGNES DE SECURITE

N°	PHASES	METHODE	MOYENS
1	Tracé d'épure si nécessaire.		Règle, compas, équerres, crayons ....
2	Tronçonnage et profilage de l'étrave, usinage des râblures.	Mécanique et manuelle	Scie à format, Dégauchisseuse, Défonceuse portative, Outils manuels, Toupie :(Utiliser un Montage d'Usinage).
3	Tronçonnage des serres.	Mécanique	Scie à format.
4	Entailles diverses.	Manuelle	Outils manuels.
5	Pentes et affleurages.	//	//
6	Chantournement courbe d'étrave et guirlande.	Mécanique et manuelle	Scie à ruban, outils manuels.
7	Calibrage du bordé.	Mécanique	Scie à format.
8	Perçage et vissage.		Visseuse et tournevis manuel.
9	Ponçage.	Manuel	Abrasif P 120.

ON EXIGE : L'ouvrage est conforme au données du plan.

CRITERES D'EVALUATION	Barème
a) La position et la valeur angulaire des serres, fausse quille et guirlande sont respectées.	**... / 30**
b) Les assemblages des serres sont ajustés (joints nets) et affleurés en râblure.	**... / 80**
c) La fausse quille, courbe d'étrave et guirlande sont calibrés et ajustés.	**... / 60**
d) Les règles du vissage sont respectées (affleurage, alignement d'empreintes).	**... / 20**
e) L'état de surface est compatible avec les opérations de finition.	**... / 10**
Total des points :	**... / 200**
NOTE TOTALE :	**... / 20**

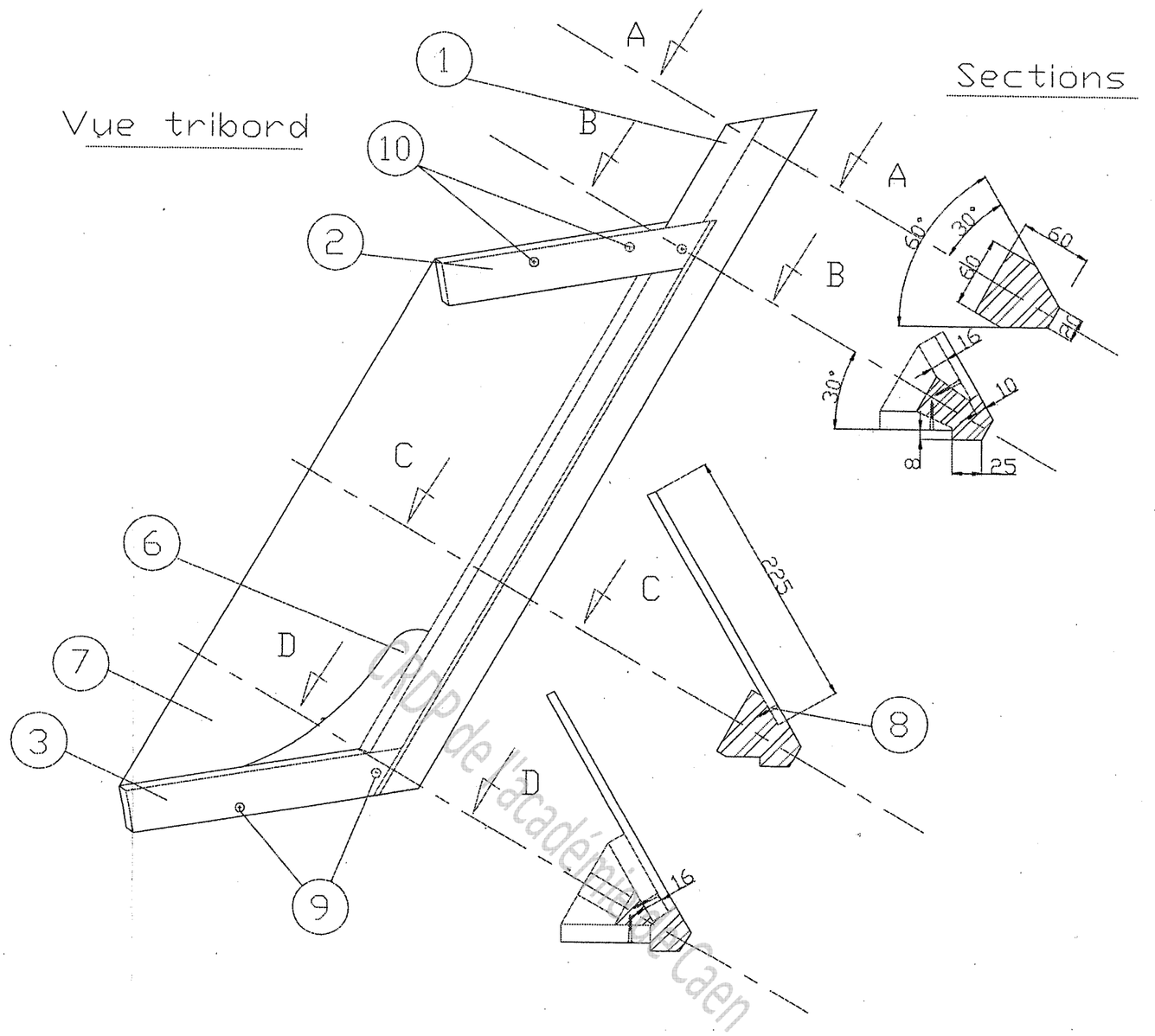

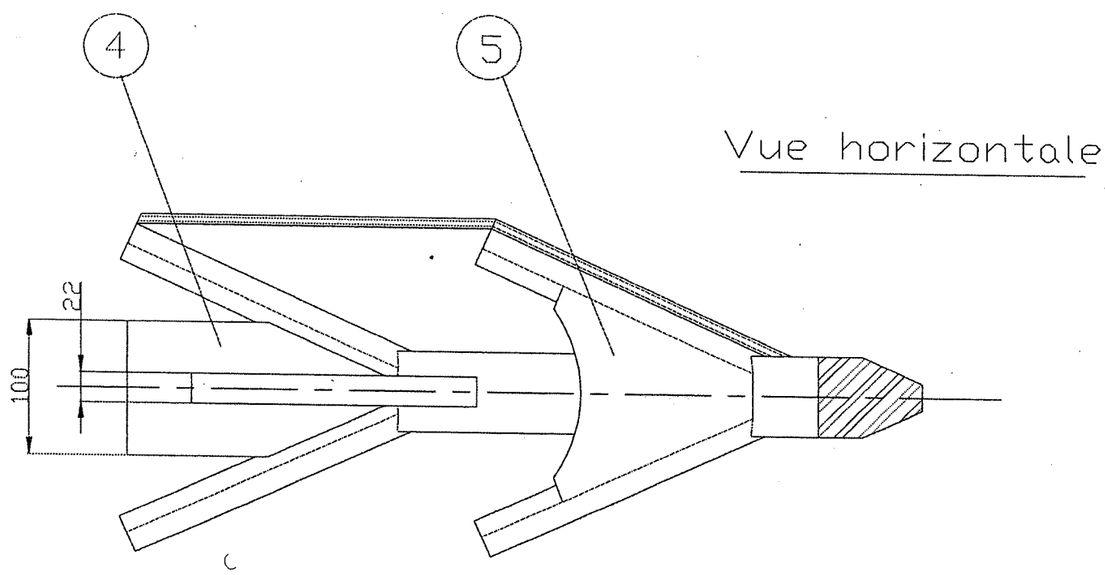

CRDP de l'académie de Caen

Coupe axiale

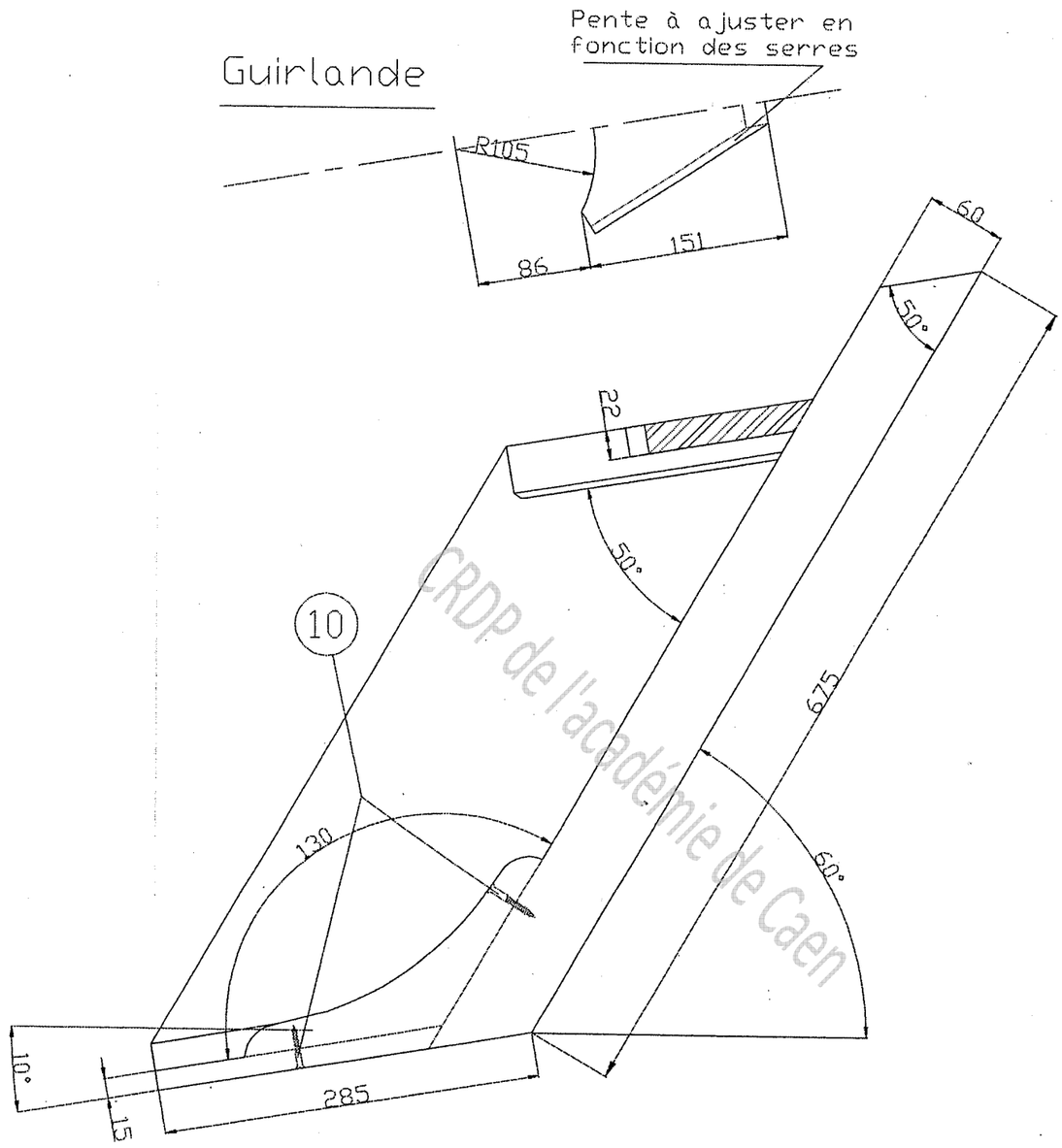

CRDP de l'académie de Caen

Courbe d'étrave

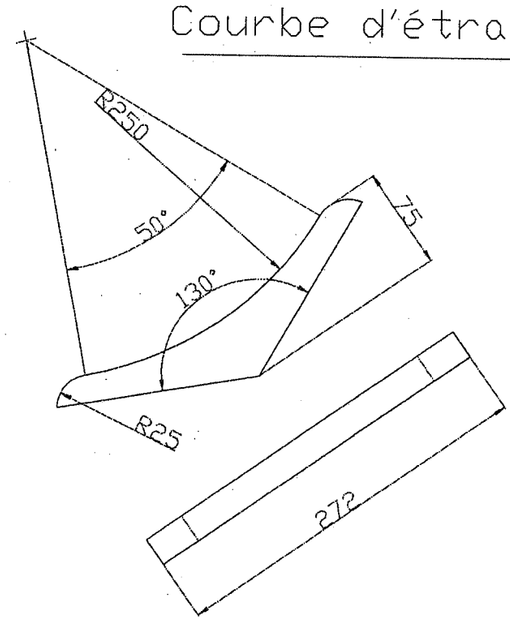
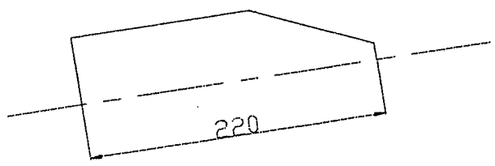
Fausse quille