Ce document a été numérisé par le CRDP de Rennes

pour la

Base Nationale des Sujets d'Examens de l'enseignement professionnel

Ce fichier numérique ne peut être reproduit, représenté, adapté ou traduit sans autorisation.

Session 2009/1	Code : 500 243 18	Page : 1/7
Examen : C.A.P. Sellerie générale		**Durée** : 5 h 30
Épreuve : EP1 : Mise au point d'un produit, préparation d'une fabrication		**Coefficient** : 6

Ce sujet comporte **7** pages numérotées de **1/7** à **7/7.**
Assurez-vous que cet exemplaire est complet.
S'il est incomplet, demandez un autre exemplaire au chef de salle.

- Sujet -

CONSTRUCTION, PRÉPARATION ET TECHNOLOGIE

Vous êtes chargé de réaliser une série d'appui-têtes pour la chaîne d'instituts de beauté « LINEA ».

Le client définit son cahier des charges comme suit :

- Matière lessivable ne craignant pas l'humidité, contact fréquent avec l'eau et les produits de soin.
- Déhoussable pour un nettoyage saisonnier en profondeur, une fermeture à glissière serait idéale, mais elle doit être cachée (pour des raisons esthétiques et hygiéniques).
- Le logo de l'institut de beauté est imprimé auparavant sur le médaillon, et le contour du motif est surpiqué pour plus de relief.
- Le médaillon est incrusté, centré sur le dessus de l'appui-tête, l'incrustation surpiquée.
- Un jonc, à confectionner, reprenant la couleur du logo rehausse les côtés de l'appui-tête.
- Couleur de la matière :
  - blanc pour les côtés, la partie centrale, le médaillon.
  - bleu turquoise pour le jonc à confectionner.
- L'appui-tête ne doit pas être trop dur.

BARÈME

Réalisation des gabarits :	25 pts
- Décodage des documents	
- Réalisation précise juste et cohérente	
- Réalisation soignée	
- Indications placés correctement sur les éléments	
Questions :	35 pts
- Question 1	5 pts
- Question 2	10 pts
- Question 3	5 pts
- Question 4	5 pts
- Question 5	10 pts
TOTAL	60 pts
A RAMENER SUR	**15 pts**

Le bureau d'étude réalise un avant-projet et vous transmet le dossier.

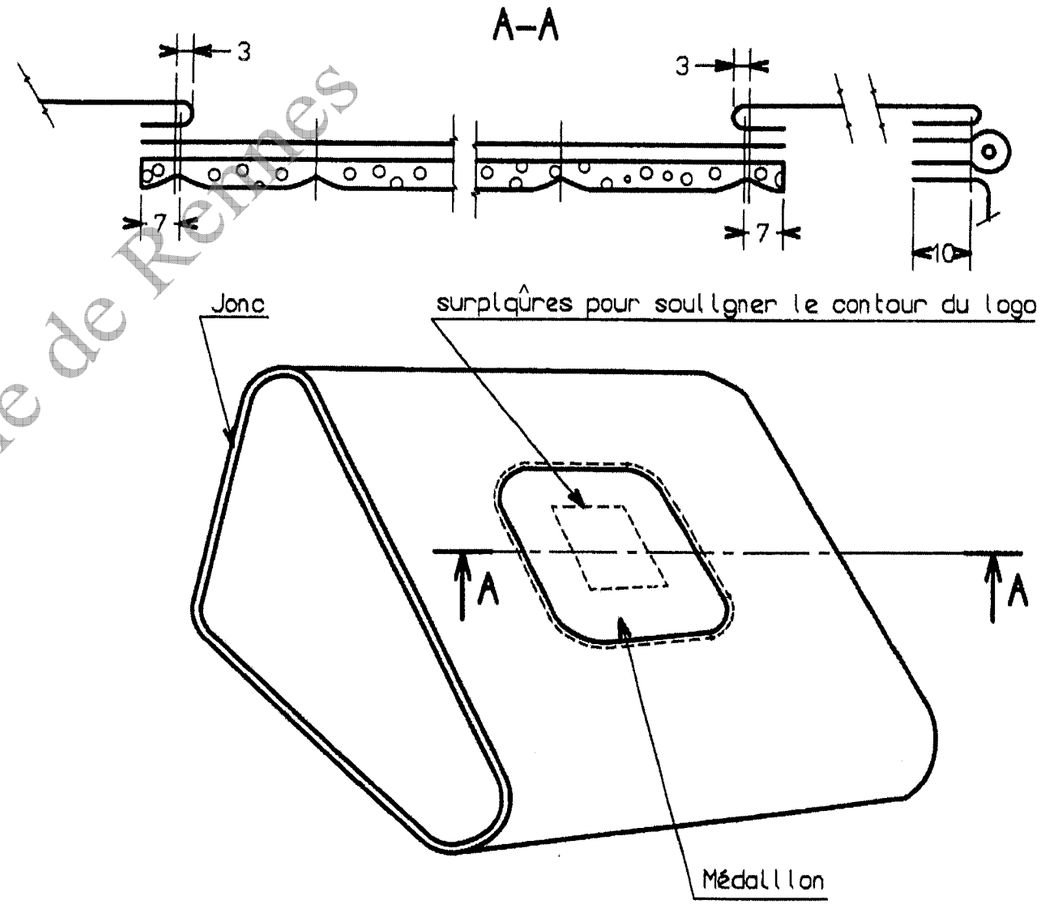

CRDP de l'académie de Rennes

Dessin coté descriptif de l'appui tête « LINEA » ;

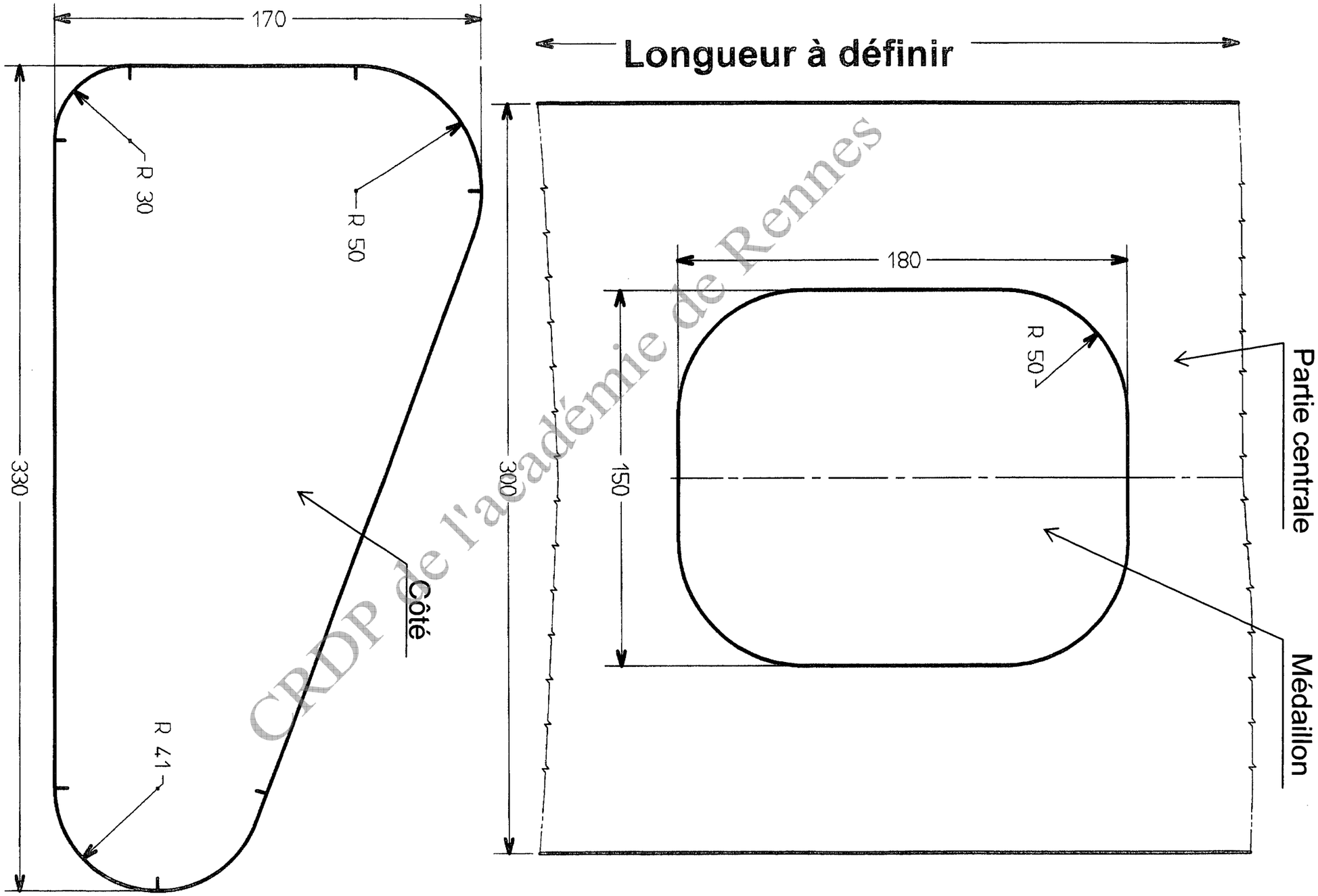

CRDP de l'académie de Rennes

TRAVAIL DEMANDÉ

• **Réaliser les gabarits de traçage** de tous les éléments nécessaires à la réalisation de l'appui-tête « LINEA » - les valeurs de couture sont de 7 mm pour les assemblages. - mettre toutes les indications nécessaires à la coupe (crans, nom du modèle, de l'élément, nombre de fois à couper, sens de la matière d'œuvre…)	Rendre les gabarits.
• **Indiquer la longueur du jonc**	Répondre aux questions ci-contre.
• **Compléter la nomenclature** : - de tous les éléments nécessaires à la réalisation de l'appui-tête « LINEA ». - proposer la matière.	
• **Choisir la mousse** (à partir du dossier ressource)	
• **Déterminer la solution technologique de montage de la fermeture à glissière** (à partir du dossier ressource).	
• **Proposer la gamme de montage** pour la réalisation de l'appui-tête.	Page 4/7

Question 1

Longueur du jonc nécessaire pour l'appui-tête : .....

Question 2

Nomenclature de l'appui-tête « LINEA »

2				
1	1	**Partie centrale**	**TEP**	
Rp	**NB**	**Désignation**	**Matière**	**Observations**

Question 3

Référence de la mousse	

Question 4

Choisir une solution technologique de montage de fermeture à glissière.

N°	JUSTIFICATION DU CHOIX

CRDP de l'académie de Rennes

Question 5

GAMME DE MONTAGE DE L'APPUI-TETE « LINEA »

N°	OPERATIONS	SCHEMAS ET RENSEIGNEMENTS	EXIGENCES

SUITE DE LA GAMME DE MONTAGE DE L'APPUI-TETE « LINEA »

N°	OPERATIONS	SCHEMAS ET RENSEIGNEMENTS	EXIGENCES

CRDP de l'académie de Rennes

DOCUMENT RESSOURCE

EXTRAIT DU FICHIER DES SOLUTIONS TECHNOLOGIQUES

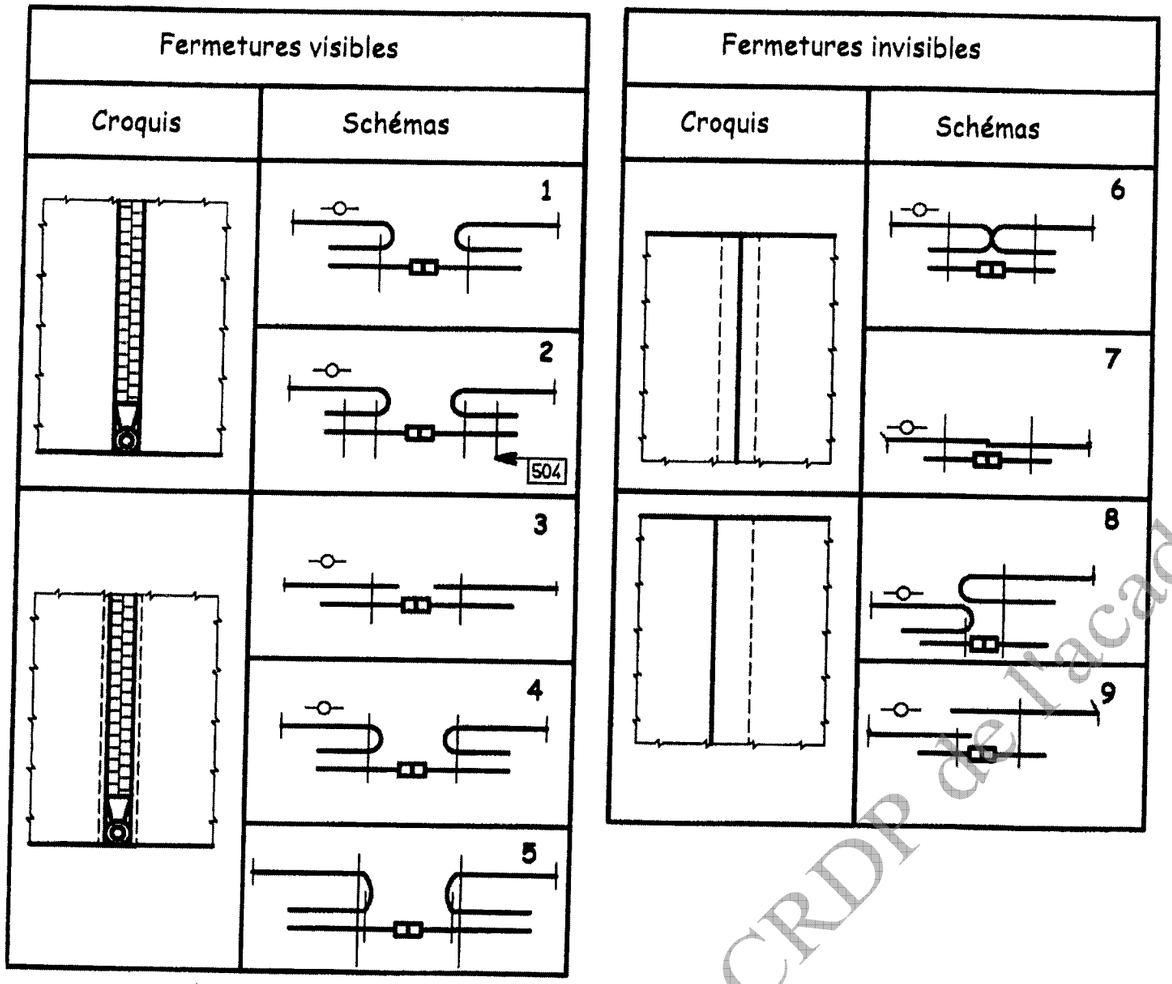

EXTRAIT DU CATALOGUE

PLAQUES DE MOUSSE

PLAQUES **2000 x 1600 mm**

Classées M4 - Coloris habituel : rose

BULTEX, le matériau de synthèse haute performance, est aujourd'hui la véritable référence du confort.
Sa portance et son élasticité procurent un confort incomparable immédiatement perceptible par l'utilisateur. Sa durabilité le rend insensible aux épreuves du temps et de l'usage, même intensif.
Son adaptabilité permet de moduler ses caractéristiques en fonction des utilisations et du type
de confort recherché.

- B 36130 / 35 A Densité moyenne 34 kg/m³ , pour dossiers et matelas

Référence Artikel-Nr.	Epaisseur Stärke	Référence Artikel-Nr.	Epaisseur Stärke
158 553	30 mm	**158 560**	100 mm
158 555	50 mm	**158 562**	120 mm
158 557	70 mm		

- B 38150 / 37 B Densité moyenne 37 kg/m³ , pour dossiers et matelas

Référence Artikel-Nr.	Epaisseur Stärke	Référence Artikel-Nr.	Epaisseur Stärke
158 533	30 mm	**158 540**	100 mm
158 535	50 mm	**158 542**	120 mm
158 538	80 mm		

- B 42190 / 40 C Densité Forte 39 kg/m³ , pour assises et dossiers fermes

Référence Artikel-Nr.	Epaisseur Stärke	Référence Artikel-Nr.	Epaisseur Stärke
158 501	15 mm	**158 507**	70 mm
158 503	30 mm	**158 510**	100 mm
158 505	50 mm	**158 512**	120 mm

- C 63300 / 60 E Densité extra-Forte 59 kg/m³ , pour assises très fermes - Coloris habituel : jaune

Référence Artikel-Nr.	Epaisseur Stärke	Référence Artikel-Nr.	Epaisseur Stärke
158 573	30 mm	**158 575**	50 mm

PLAQUES NERFLEX HR 40 2000 x 1650 mm

Densité très ferme 42 kg/m³ - Classées M4 - Coloris habituel : jaune

Référence Artikel-Nr.	Epaisseur Stärke	Référence Artikel-Nr.	Epaisseur Stärke
158 582	20 mm	**158 590**	100 mm
158 583	30 mm	**158 592**	120 mm
158 585	50 mm		

CRDP de l'académie de Rennes

ARTS APPLIQUÉS

«CITRÖEN C3 SÉRIE LIMITÉE «HEAD»

Graphisme pour le repose-tête de la nouvelle C3 « Head »

« Citröen » et « Head » (marques associées au ski et au snowboard), décident de lancer une série limitée C3 « Head ». Ils ciblent un public jeune (18/25 ans).

Pour se faire, « Citröen » utilisera pour les sièges, des graphismes issus d'une grande planche de surf des neiges de la marque Head, préexistante (**document A page 7/7**).

Les graphismes seront réutilisés et réinterprétés et placés sur les sièges et plus particulièrement le repose-tête (**document B page 7/7**).

On vous demande :

1) ANALYSE

A) Effectuez deux relevés au feutre noir et au trait, issus des cinq cibles proposées sur le **document A** : un concentrique et un rayonnant.

B) Choisissez et réalisez une gamme colorée de quatre couleurs (deux chaudes et deux froides).

Outils : feutre noir, crayons de couleur et/ou feutres

2) RÉALISATION

A) Sélectionnez parmi vos relevés graphiques celui qui exprime le mieux **l'idée de mouvement**, puis, adaptez ce graphisme à la forme du repose-tête.

B) Mettez en couleur, en utilisant votre gamme colorée afin d'appuyer l'idée de mouvement.

Outils : crayons de couleur et/ou feutres

CRITÈRES D'ÉVALUATION ET BARÈME

ANALYSE **10 points**

- Reproduction de l'extrait 1
- Reproduction de l'extrait 2
- Gamme colorée chaude/froide

RÉALISATION **10 points**

- Utilisation pertinente des extraits afin d'évoquer l'idée de mouvement
- Adaptation du graphisme à la forme
- Utilisation de la couleur, soin

TOTAL	**20 points à ramener sur 5 points**

Matière d'œuvre : crayon à papier, feutre noir, crayons de couleur, feutres

CRDP de l'académie de Rennes

DOCUMENT A

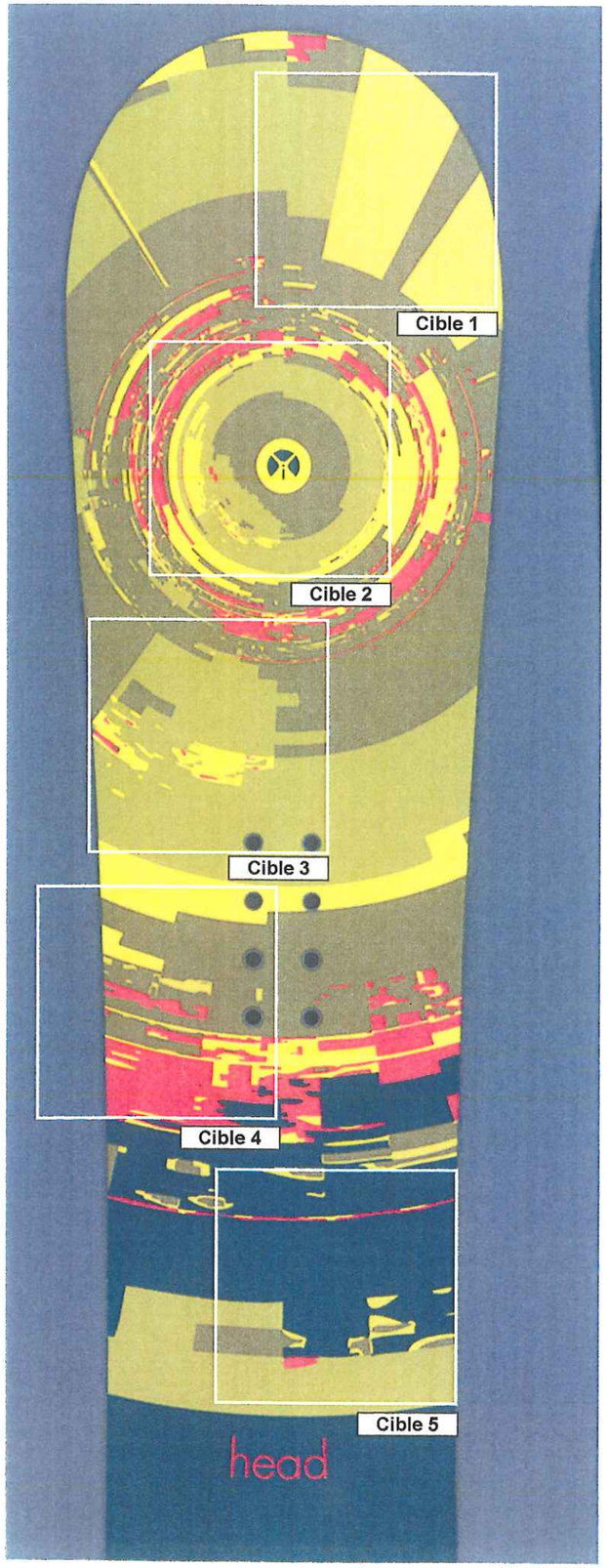

1) ANALYSE

Dans les cadres ci-dessous, faire deux relevés au feutre noir et au trait, issus des cinq cibles proposées : un concentrique et un rayonnant.

Concentrique

Rayonnant

Gamme colorée choisie : deux couleurs chaudes, deux couleurs froides

1) RÉALISATION

Sélectionnez parmi vos relevés graphiques celui qui exprime le mieux **l'idée de mouvement**. Adaptez ce graphisme à la forme du repose-tête. Utilisez votre gamme colorée afin d'appuyer cette idée. Travaillez dans la zone entourée de pointillés ci-dessous.

DOCUMENT B

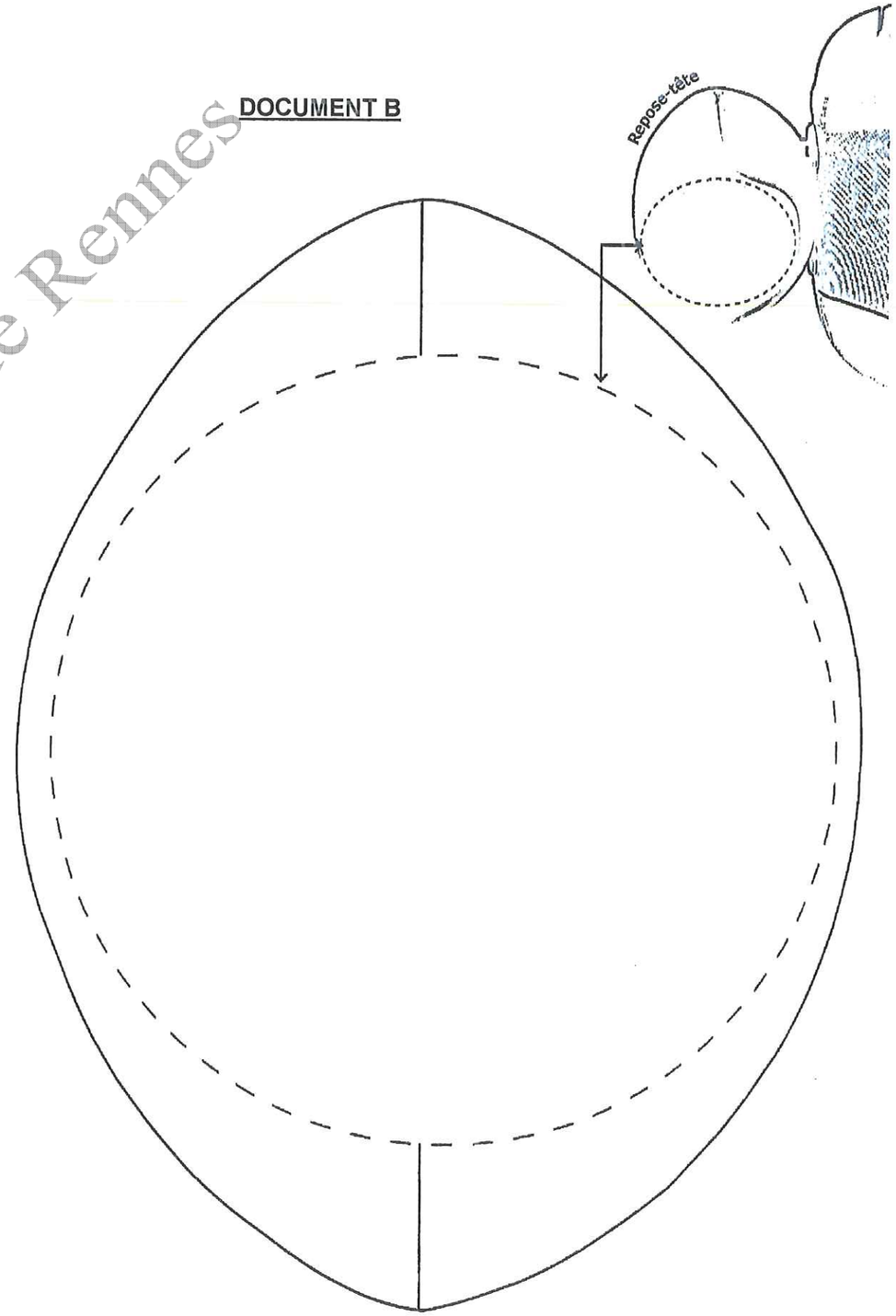

CRDP de l'académie de Rennes