RESEAU-CANOPE.FR

CANOPÉ

LE RÉSEAU DE CRÉATION
ET D'ACCOMPAGNEMENT PÉDAGOGIQUES

Ce document a été mis en ligne par le Canopé de l'académie de Montpellier pour la Base Nationale des Sujets d'Examens de l'enseignement professionnel.

Ce fichier numérique ne peut être reproduit, représenté, adapté ou traduit sans autorisation.

Session : 2014	
Examen : CAP sellerie générale	**Durée** : 12 h
Epreuve : EP2 - Mise en œuvre d'une fabrication	**Coefficient** : 10

Ce sujet comporte **4** pages numérotées de **1/4** à **4/4**
Assurez-vous que cet exemplaire est complet.
S'il est incomplet, demandez un autre exemplaire au chef de salle.

- Sujet -

RESSOURCES

- un texte de sujet page 1
- un dessin technique échelle 1:5 (planche A0)
- une nomenclature page 2
- un dessin technique page 3
- une gamme de montage page 4
- la matière d'œuvre

EVALUATION

L'évaluation en cours d'épreuve portera sur :

- l'assemblage des lés
- le traçage des éléments (porte et fenêtre)

L'évaluation finale portera sur :

- l'assemblage de la fermeture
- le montage de la fenêtre (façon capote de voiture)
- la régularité des ourlets
- la pose des œillets et rivetage

Un client possède un camping-car sur lequel il vient de faire installer un store. Afin de profiter pleinement de cet espace ombragé, il vous demande de réaliser un rideau de côté pour protéger du vent.

Pour cela, vous devez le tracer grandeur réelle en vous référant au dessin technique échelle 1:5 (planche A0).

Cahier des charges :

Ce rideau pourra être placé indifféremment à droite ou à gauche.

Il devra posséder une porte pour faciliter l'accès, une fenêtre en cristal pour la visibilité. L'ouverture de la porte se fera avec une fermeture à glissière double tirette.

Son système de fixation se fera par des œillets et des sandows.

Il devra aussi posséder un tablier de cuisson pour permettre de positionner un réchaud à proximité sans danger.

Base Nationale des Sujets d'Examens de l'enseignement professionnel
Réseau Canopé

Vue d'ensemble

Photo indicative et non contractuelle

Nomenclature

10	25	Œillets	∅ 20	
9	1	Tablier	bâche légère	
8	1	Auto agrippant	crochet	Largeur : 50 mm Longueur : 1 m
7	2	Auto agrippant	astrakan	Largeur : 50 mm Longueur : 2 m
6	3	Sanglon	PVC	500 x 20
5	3	Boucleteau (Contre sanglon)	PVC	60 x 20
4	1	Fenêtre	cristal	1100 x 650
3	1	Doublure voyant	bâche légère	
2	1	Fermeture à glissière	maille spirale de 10	
1	1	Façade coté	toile polypropylène	
RP	Nb	DESIGNATION	MATIERE	OBSERVATIONS
Echelle		**RIDEAU DE CAMPING-CAR**		

Banque nationale des sujets d'Examens de l'enseignement professionnel
Réseau Canopé

Detail : 1

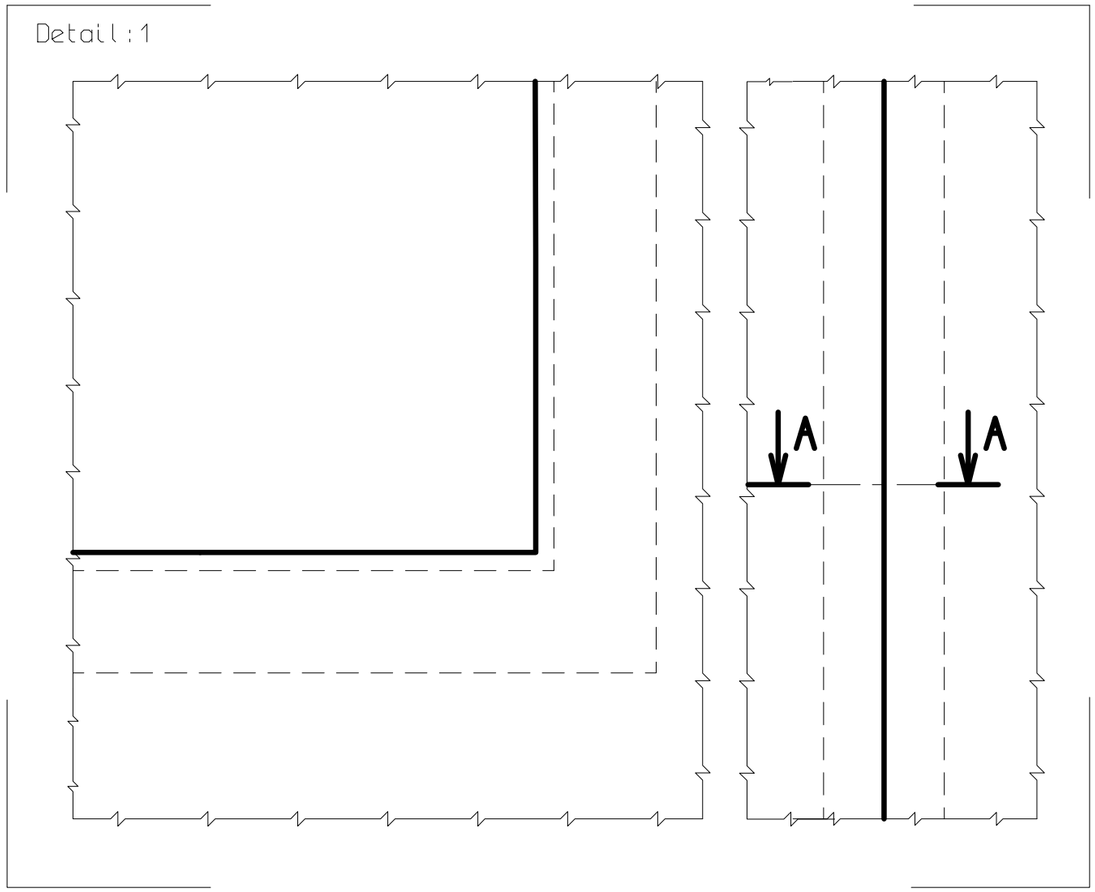

Detail : 2

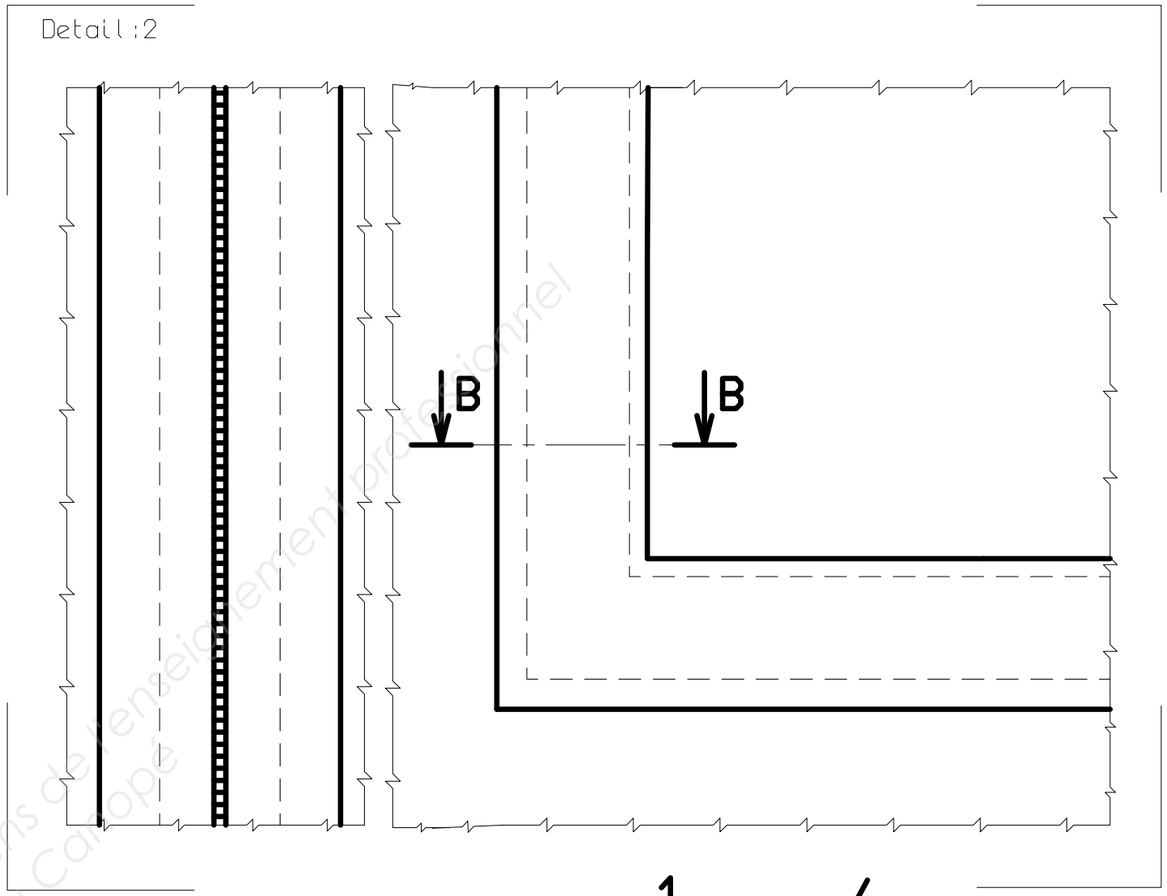

C–C

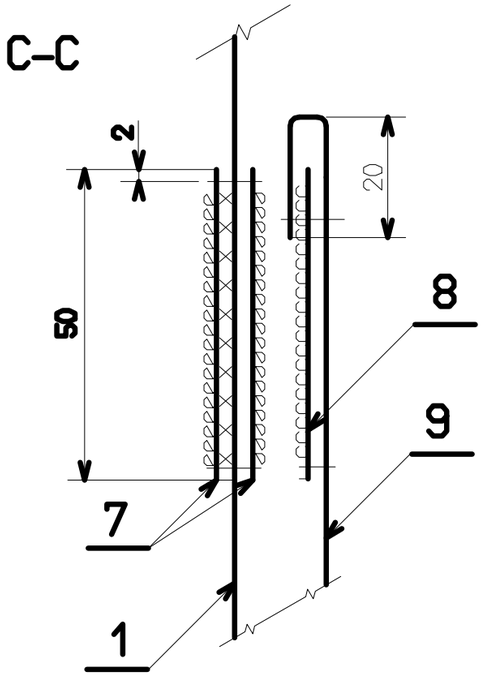

A–A

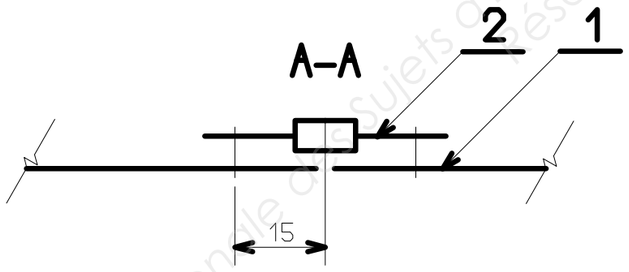

B–B

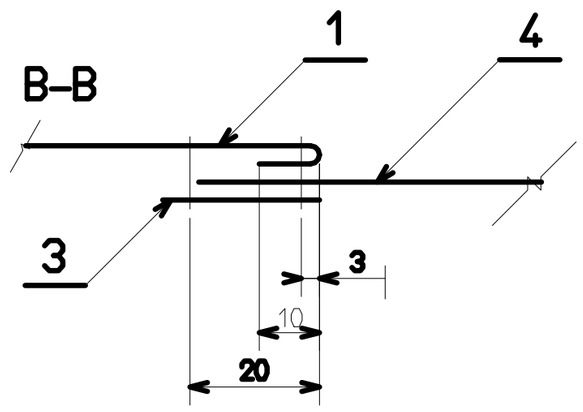

D–D

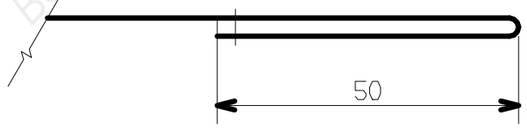

GMPCAD Echelle : 1 : 1	RIDEAU AUVENT	Dessiné par :
		DESSIN TECHNIQUE
A3		Sellerie generale

Base Nationale des Sujets d'Examens de l'enseignement professionnel
Réseau Canopé

Produit :	**GAMME OPERATOIRE**	
	Référence :	Mode de lancement :
	Quantité :	

CONDITIONS TECHNOLOGIQUES

Matières	Machines				Outillages divers	temps
toile polypropylène	Type	PP				Alloué :
cristal	Point	301				
bâche légère	Pts/cm	2.5pt/cm				Passé :
	equipement					

N°	Phases	Opérations	Schémas	tol	Obs
1	Découper	tous les éléments : - toile - doublure - cristal - tablier			
2	Assembler	les deux lés ensemble	Section E-E		
3	Tracer	emplacement : - fermeture à glissière - fenêtre - ourlet - tablier			Intérieur et extérieur fenêtre
4	Arrêter	les extrémités de la fermeture à glissière			
5	Plaquer	fermeture à glissière / la toile	Section A-A		
6	Fendre	la toile milieu de la fermeture à glissière			
7	Plaquer	doublure voyant			
8	Découper	toile fenêtre			
9	Insérer	voyant en cristal			
10	Assembler	voyant en cristal	Section B-B		
11	Dégarnir	intérieur doublure			
12	Riveter	sanglon et boucleteau			
13	Préparer	auto agrippant/ façade			Recto/verso collage
14	Plaquer	auto agrippant/ façade	Section C-C		
15		auto agrippant / tablier	Section C-C		
16	Ourler	tablier			
17		bas de façade	Section D-D		
18		côtés droit et gauche			
19		haut de façade			
20	Tracer	emplacement œillet			
21	Sertir	œillets			
22	Contrôler				

Base Nationale des Sujets d'Examens de l'enseignement professionnel
Bureau Conception