RESEAU-CANOPE.FR

CANOPÉ

LE RÉSEAU DE CRÉATION
ET D'ACCOMPAGNEMENT PÉDAGOGIQUES

Ce document a été mis en ligne par le Canopé de l'académie de Montpellier pour la Base Nationale des Sujets d'Examens de l'enseignement professionnel.

Ce fichier numérique ne peut être reproduit, représenté, adapté ou traduit sans autorisation.

LE BANJO

Base Nationale des Sujets d'Examens de l'enseignement professionnel
Réseau Canopé

On vous donne :

Le dessin technique à l'échelle 1/1 (page 2/4), une vue éclatée des différentes parties (page 3/4), le métal et du papier calque.

On vous demande :

Une analyse de fabrication complète de la pièce en 1 heure sur la page 4/4 **(à rendre en fin d'épreuve)**.
De réaliser le « banjo » en laiton et maillechort en 23 h 00.

Dessin technique

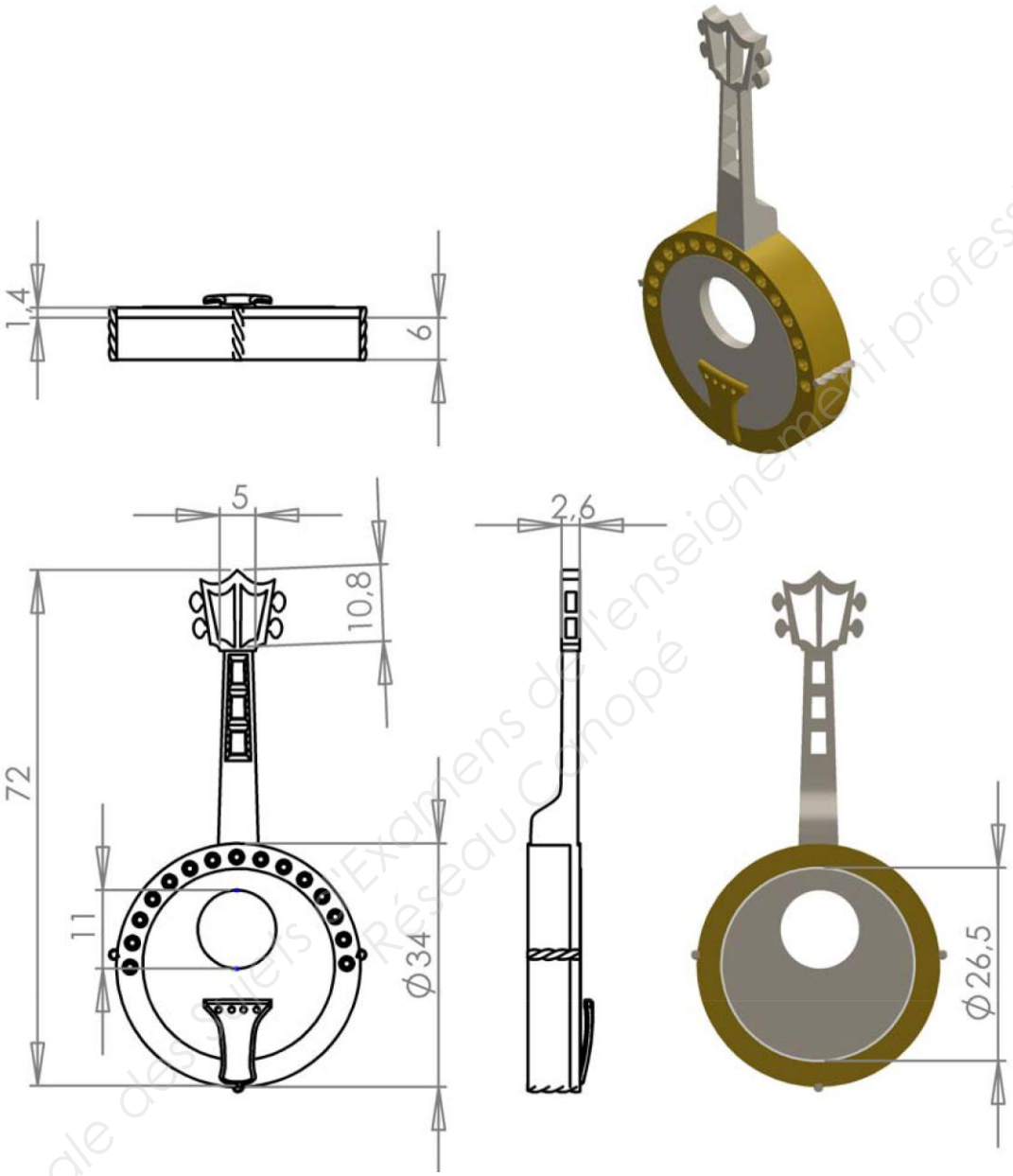

Base Nationale des Sujets d'Examens de l'enseignement professionnel
Réseau Canopé

Vue éclatée

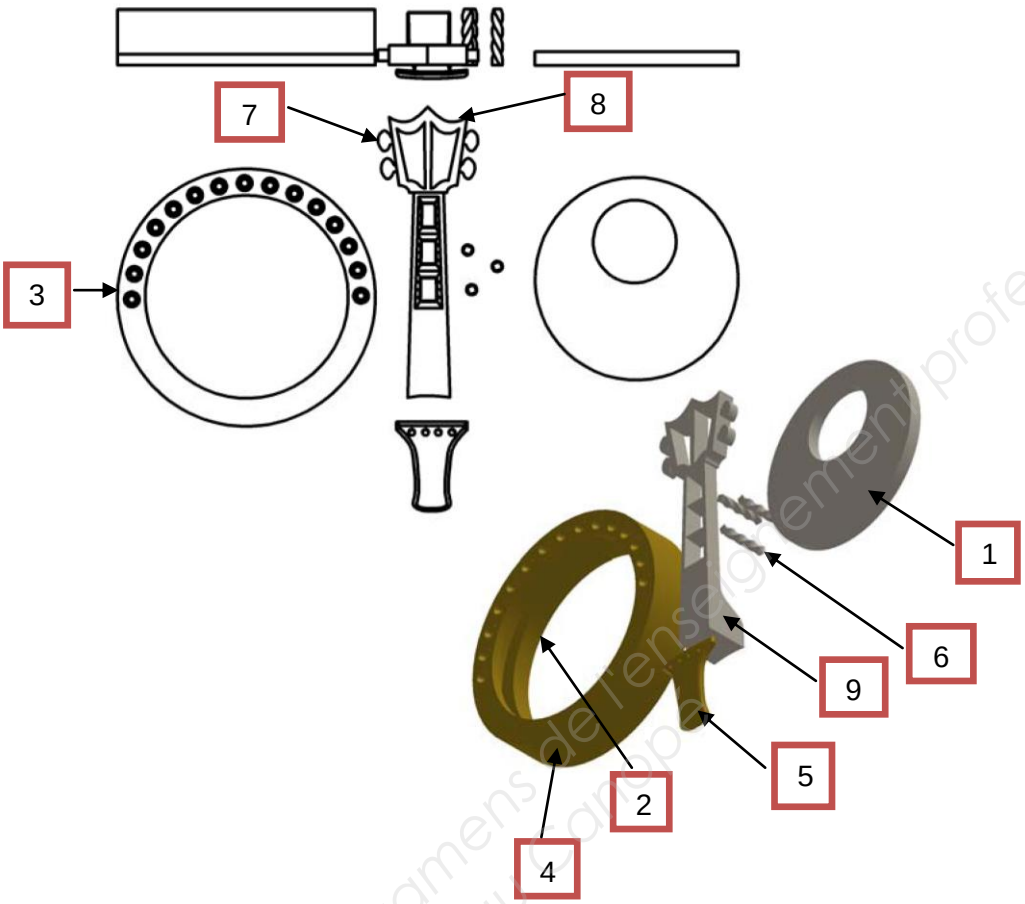

N°	Partie	Matière	Dimensions
1	Plateau	Maillechort ep. 1	30 x 30
2	Fond de caisse ajouré	Laiton ep. 1	35 x 35
3	Haut de caisse empierré	Laiton ep. 1	35 x 35
4	Caisse	Laiton ep. 1	100 x 10
5	Chevalet	Laiton ep. 1,2	20 x 20
6	Décor tressé	Maillechort fil 0,6	100
7	Clé	Maillechort ep. 1,2	20 x 10
8	Haut du manche	Maillechort ep. 2	15 x 15
9	Manche	Maillechort ep. 2	35 x 10

Critères d'évaluation :

1. Respect du modèle.
2. La mise en pierre et les calibrés.
3. Les repercés.
4. Ajustage des éléments.
5. Les brasures.
6. Les finitions.

Base Nationale des Sujets d'Examens de l'enseignement professionnel
Réseau Canopé

DANS CE CADRE

Académie : Session : Modèle E.N.

Examen : Série :

Spécialité/option : Repère de l'épreuve :

Epreuve/sous épreuve :

NOM

(en majuscule, suivi s'il y a lieu, du nom d'épouse)

Prénoms :

Né(e) le :

n° du candidat

(le numéro est celui qui figure sur la convocation ou liste d'appel)

NE RIEN INSCRIRE

Note : / 20

Appréciation du correcteur (uniquement s'il s'agit d'un examen).

Il est interdit aux candidats de signer leur composition ou d'y mettre un signe quelconque pouvant indiquer sa provenance.

ANALYSE DE FABRICATION

Base Nationale des Sujets d'Examens de l'enseignement professionnel
Réseau Canopé