B.E.P. - C.A.P. SESSION 2002
TRAVAUXPUBLICS

BEP CANALISATIONS

CAP CANALISATEURS

EPREUVE EP1B

Epreuve Pratique

1/3	SUJET :Plan et Coupes	
2/3	SUJET :CCTP	
3/3	SUJET :Barème de correction	
	DURÉE: 16 heures **Coef.: 10**	

COUPE BB.

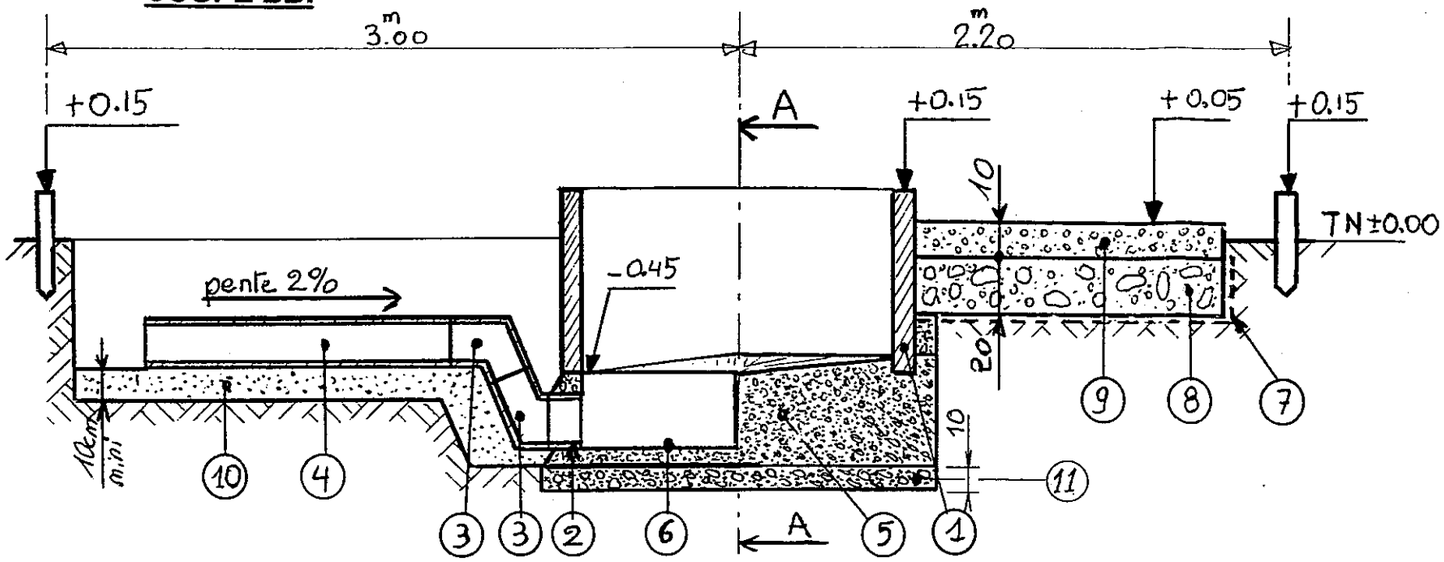

COUPE AA.

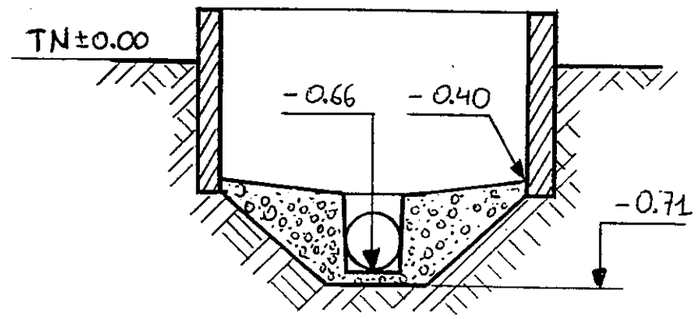

VUE EN PLAN.

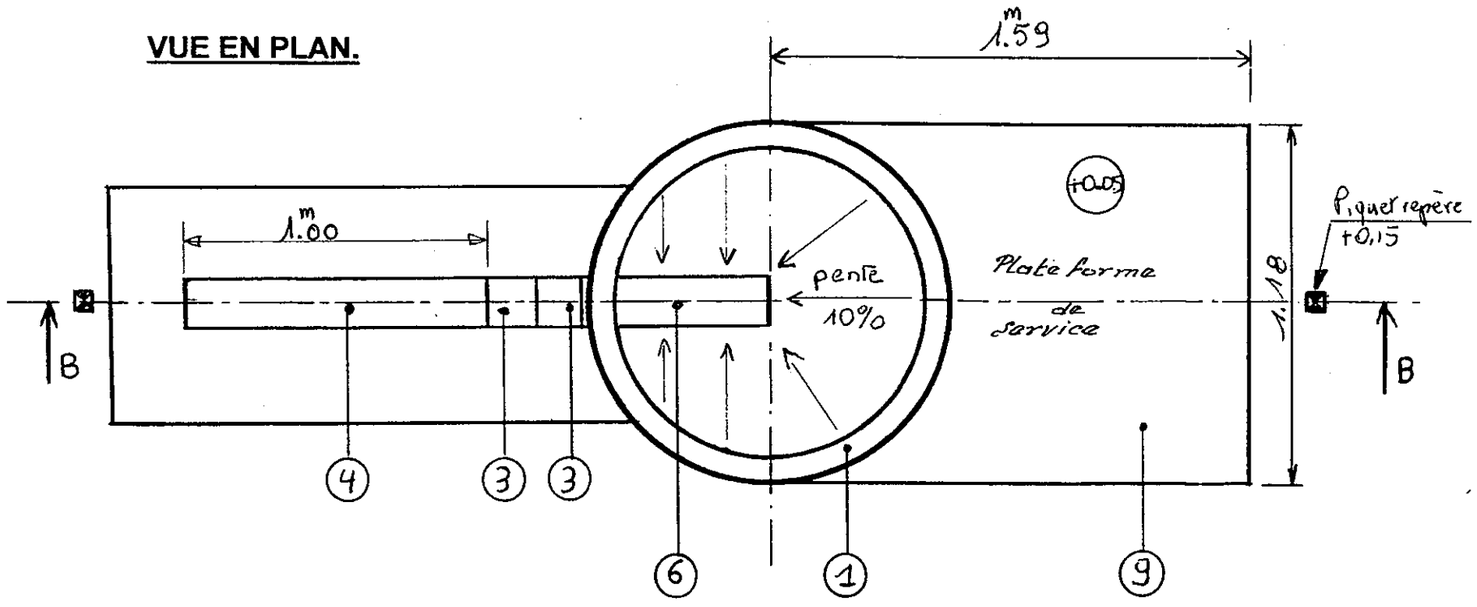

STATION DE RELEVAGE DES EU.

Numéros	Désignations	Caractéristiques
11	Semelle de propreté	Béton dosé à 250 kg
10	Lit de pose	Calcaire 5/15 ou équivalent Epaisseur mini 10 cm
9	Plate-forme de service	Béton dosé à 350 kg CEM II/b32.5 Taloché fin
8	Remblai	Calcaire 0/50 ou équivalent
7	Géotextile	"Séparation" 95 g/m²
6	Puisard	Fond plat, horizontal Côtés avec légère dépouille
5	Cunette	Béton dosé à 350 kg CEM II/b32.5 Taloché fin
4	Tuyau PVC	DN 160 L = 1.00 ml CR 4
3	Coude PVC Mâle - Femelle	DN 160 CR 4
2	Accès de regard PVC	DN 160 CR 4
1	Elément de regard béton	Diamètre 1 000 mm Hauteur 60 cm

PLAN ET COUPES	Session 2002	SUJET	TIRAGES
BEP TP dominante **Canalisation** **et C.A.P.** associé **Canalisateur**	CODE(S) EXAMEN(S) :		
Épreuve : **EP1B** **REALISATION**	Durée: 16heures	Coef.: 10	
Partie **pratique**	Durée: heures	Page 1/3	

STATION DE RELEVAGE DES EU

TRAVAIL A REALISER :

- Terrassement de la plate-forme de service.
- Terrassement du regard.
- Terrassement de la tranchée.
- Confectionner la semelle de propreté.
- Confectionner le radier avec réalisation du puisard et intégration du manchon de scellement.
- Mise en place de l'élément de regard.
- Réalisation de la plate-forme de service.
- Pose de la canalisation Ø 160 (tuyau et coudes)
- Le chantier devra être rendu propre et sécurisé.

BARÈME DE CORRECTION

ELEMENT DE REGARD /40

- Horizontalité ± 2 cm
- Altitude ± 2 cm

CUNETTE /40

- Altitude du fond de cunette 0 à - 2 cm
- Pente 5 à 7 cm dans l'axe des piquets
- Talochage fin et régulier

SOCLE /50

- Terrassement :planéité 0 à – 3 cm
- Remblai fini 0 à – 2 cm
- Plaque vibrante (contrôles ,utilisation...)
- Béton :altitude ±1 cm ,planéité ± 5 mm ,et talochage fin
- Géotextile :pose correcte

PVC. DN 160 /40

- Terrassement ± 3 cm
- Accès de regard :altitude ± 1 cm
- Tuyau :pente 2 cm /1 m
- Lit de pose mini 10 cm
- Lubrification des emboîtements

SECURITE-SOIN-QUALITE / 30
(tenue du chantier ,organisation ,stockage des déblais...)

NOTE EP1B. /20

TOTAL /200