Académie de GRENOBLE

C.A.P.
Transport par Câbles et Remontées Mécaniques
(T.C.R.M.)

Epreuve – EP2

PREPARATION ET MISE EN OEUVRE

Définition de l'EP2

Cette épreuve a pour but de vérifier si le candidat est capable :

- *de préparer un travail en utilisant ses connaissances technologique.*
- *d'organiser son intervention.*
- *d'exécuter la réalisation en respectent la réglementation en vigueur.*

Elle porte sur des interventions courantes en remontées mécaniques.

Les sujets seront donnés au candidat, les uns après les autres, le dossier technique étant commun à l'ensemble de l'épreuve.

Cette chemise comprend :

- 1 dossier technique (feuilles jaunes) page DT1 à DT9.
- 1 dossier ressource (feuilles vertes) page DR1 à DR4.
- 1 dossier évaluation (feuilles blanches) page DE1 à DE13.

☞ La calculatrice n'est pas autorisée,
☞ Tous les documents de ce dossier sont à rendre impérativement à la fin de l'épreuve.

DOSSIER EVALUATION

Le candidat tire au sort une épreuve en maintenance mécanique et une épreuve en maintenance électrique.

Le dossier technique étant commun aux deux épreuves, il est donné au candidat lors de son premier passage et ramassé en fin de séance étant donné la durée totale de l'épreuve.

Les sujets seront réalisés pendant le temps imparti (voir cartouche). Aucun ordre chronologique n'est déterminé, chaque épreuve étant indépendante. Les sujets sont distribués les uns après les autres, le candidat ne peut et ne doit avoir en sa possession qu'un seul sujet à la fois, qu'il remettra à l'examinateur à chaque fin d'épreuve.

	DUREE	COEF	Note
SUJET N°1 : Maintenance mécanique	2 h	3	/20
SUJET N°2 : Maintenance électrique	2h	3	/20
Total	4h	6	/20

SUJET N°1 : Intervention sur dispositif support-compression fixe

Total : /20

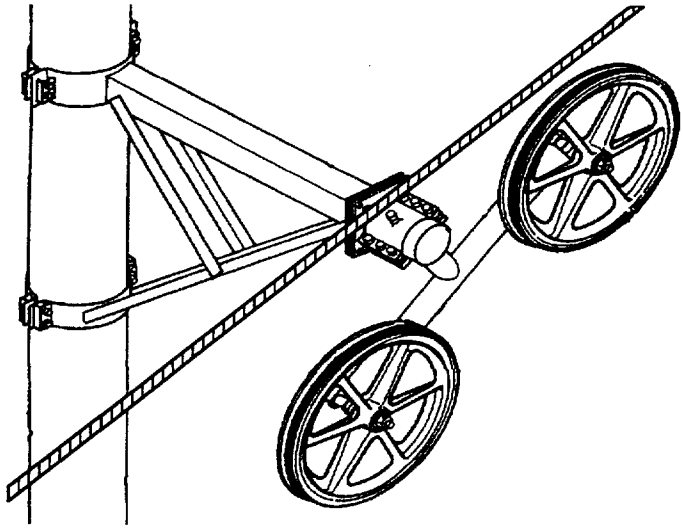

Situation

Suite à l'usure prématurée du bandage caoutchouc d'un dispositif support-compression fixe, vous devez reprendre les réglages de ce dernier.

Le dispositif dé-câblé indique une prédominance compression.

Travail demandé :

1. Décrivez un mode opératoire, en y indiquant les contrôles, les consignes et l'outillage nécessaires pour effectuer le réglage complet du dispositif en toute sécurité.

Note : /10

2. Effectuez l'intervention sur site (certaines opérations seront évaluées oralement).

Note : /10

Mode opératoire :

ACADEMIE DE GRENOBLE				SESSION 2002
EXAMEN : CAP TRANSPORT PAR CÂBLES ET REMONTEES MECANIQUES				Durée : 2 heures
Epreuve : EP2 PREPARATION ET MISE EN ŒUVRE				Coefficient : 3
Echelle :	Nb Tirages :	SUJET	DOSSIER EVALUATION - Page : DE 2 / 13	

Mode opératoire (suite) :

SUJET N°2 : Intervention sur dispositif support-compression réglable

Total : /20

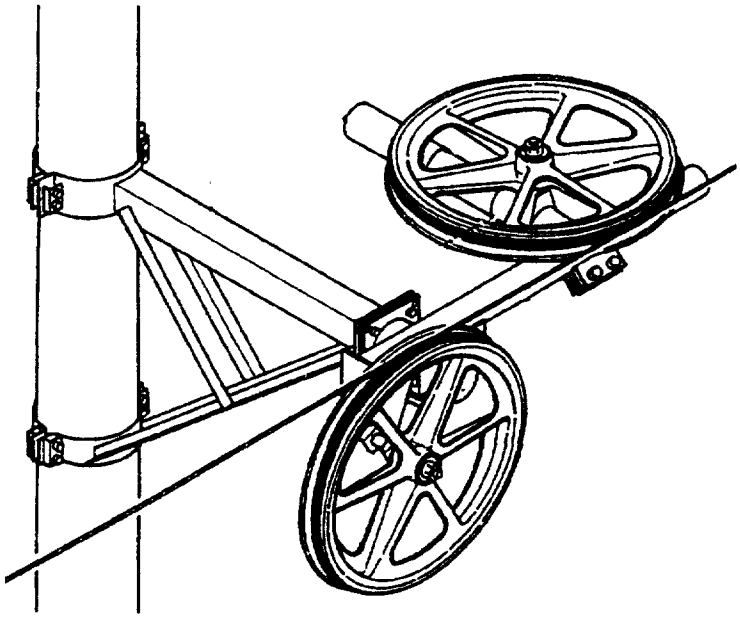

Situation

Suite à l'usure prématurée du bandage caoutchouc d'un dispositif support-compression réglable, vous devez reprendre les réglages de ce dernier.

Le dispositif sur profil en long indique une prédominance support.

Travail demandé :

1. Décrivez un mode opératoire, en y indiquant les contrôles, les consignes et l'outillage nécessaires pour effectuer le réglage complet du dispositif en toute sécurité.

Note : /10

2. Effectuez l'intervention sur site (certaines opérations seront évaluées oralement).

Note : /10

Mode opératoire :

.....

.....

.....

.....

.....

.....

.....

.....

.....

.....

Mode opératoire (suite) :

SUJET N°3 : Intervention sur glissière de station de départ

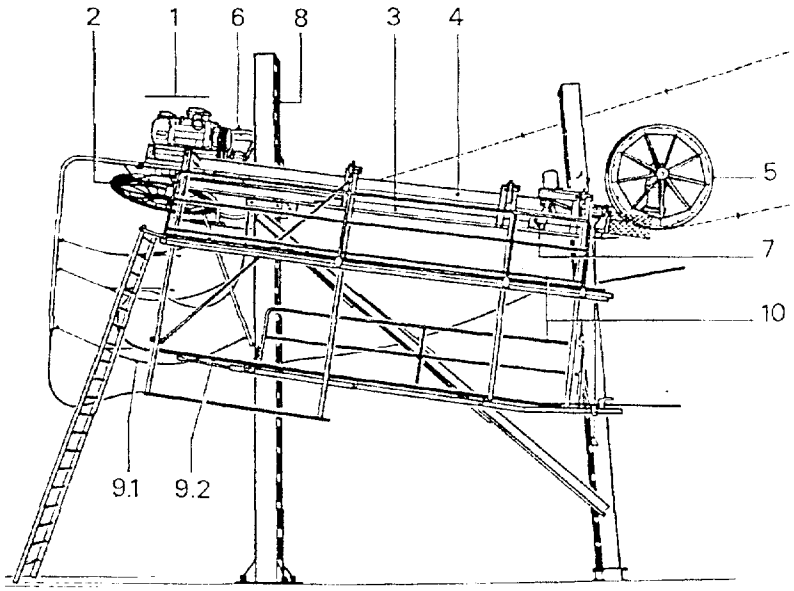

Total : /20

Situation

Suite aux coincements répétés des douilles de perches dans la glissière, il apparaît nécessaire de reprendre les réglages de cette dernière.

Travail demandé

1. Décrivez un mode opératoire, en y indiquant les contrôles, les consignes et l'outillage nécessaires pour effectuer le réglage complet du dispositif en toute sécurité.

Note : /10

2. Effectuez l'intervention sur site (certaines opérations seront évaluées oralement).

Note : /10

Mode opératoire :

Mode opératoire (suite) :

SUJET N°4 : Intervention sur sélecteur-déclencheur

Total : /20

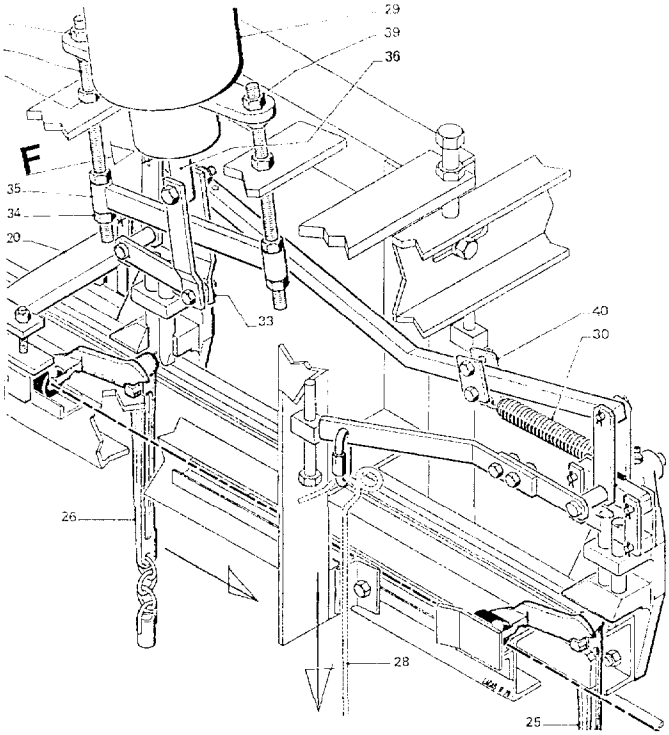

Situation

Suite aux mauvais départs des perches sur la ligne (deux en même temps), il apparaît nécessaire de reprendre les réglages du sélecteur-déclencheur.

Travail demandé

1. Décrivez un mode opératoire, en indiquant les contrôles, les consignes et l'outillage nécessaires pour effectuer le réglage complet du dispositif en toute sécurité.

Note : /10

2. Effectuez l'intervention sur site (certaines opérations seront évaluées oralement).

Note : /10

Mode opératoire :

ACADEMIE DE GRENOBLE				SESSION 2002
EXAMEN : CAP TRANSPORT PAR CÂBLES ET REMONTEES MECANIQUES				Durée : **2 heures**
Epreuve : EP2 PREPARATION ET MISE EN ŒUVRE				Coefficient : **3**
Echelle :	Nb Tirages :	SUJET	DOSSIER EVALUATION - Page : DE 8 / 13	

Mode opératoire (suite) :

SUJET N°5 : Travail sur armoire électrique

Total : /20

Travail demandé

1. Compléter le tableau ci-dessous en indiquant le rôle et la fonction de chaque composant.

Note : /4

Désignation	Fonction	Rôle dans l'installation
SG		
KM		
F1		
M1		
T1		
F3		
Sat.		
Vigi.100		

2. Le contacteur KM est à remplacer. Donner un mode opératoire vous permettant de réaliser une intervention en toute sécurité.

Note : /5

3. A l'aide de document Télémécanique (DR1), donner la référence du nouveau contacteur sachant que la commande est en 48Vac et que l'appareil possède un contact auxiliaire à fermeture de circuit.

Note : /2

4. Effectuer un schéma (croquis) avec repérage afin de réaliser l'intervention :

Note : /2

5. Consigner l'installation et remplacer le contacteur en présence de l'examinateur.

Note : /2

6. Déconsigner et procéder à la remise en service en présence de l'examinateur.

Note : /2

7. Rédiger un compte-rendu d'activité :

.....

.....

Note : /3

Observations des examinateurs :

.....

.....

SUJET N°6 : Travail sur ligne de sécurité

Total : /20

Travail demandé

1. Identifier et lister les différents composants d'une ligne de sécurité :

.....

.....

.....

.....

.....

.....

.....

.....

Note : /4

2. Le groupe de sécurité a détecté une ouverture de ligne, indiquer la procédure de recherche du pylône sur lequel le contact est en position ouvert :

.....

.....

.....

.....

Note : /5

3. Réaliser la procédure de recherche et procéder à la remise en état

Note : /2

4. Effectuer la remise en service du téléski.

Note : /2

5. Donner la procédure de réglage du détecteur de déraillement (SPAA) voir document constructeur DR2 à DR4 et effectuer son remplacement après vérification de la procédure par l'examinateur.

Note : /7

Observations des examinateurs :